

Uchwyt UBPX

Indeks	**ZU UBPX**

Chwytak do pojedynczych miękkich cienkich blach, które się wyginają podczas transportu. Typoszereg udźwigu od 0,25t do 5,0t. Pełne wymiary, zakres chwytania i typoszereg uchwytów podano w tabeli.

Opis

UBPX - chwytaki do miękiej i ciękiej blachy

Przeznaczony do transportu pojedynczych miękkich cienkich blach, które mogą się wyginać podczas transportu. Kąt miedzy cięgnami uchwytów nie powinien przekraczać 60°. Udźwig maksymalny podawany jest dla 1 szt.

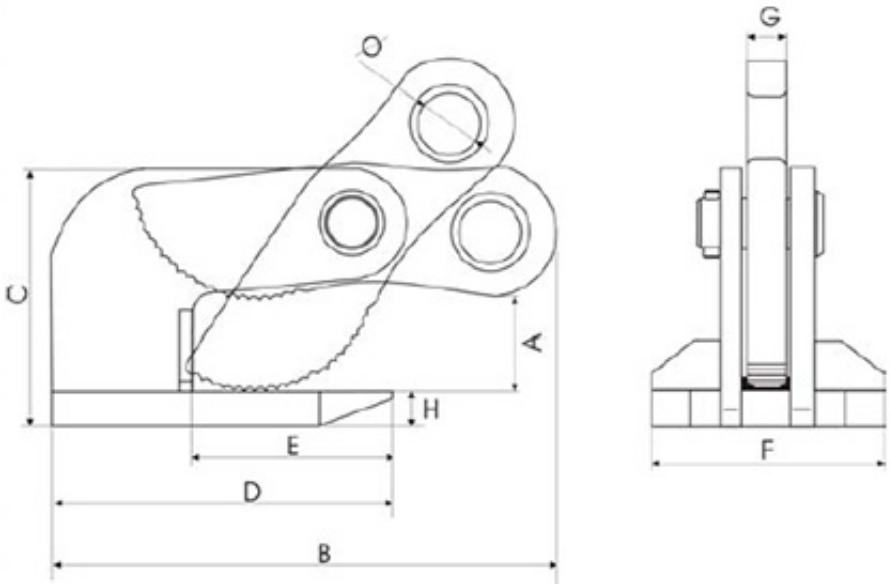

TYP	DOR kG	A mm	B mm	C mm	D mm	E mm	F mm	G mm	H mm	Ø mm	WAGA kg
UBPX-0,25	250	0-35	160	84	118	70	80	12	10	20	3,3
UBPX-1	1000	0-40	207	110	145	87	110	16	16	25	4,1
UBPX-1,5	1500	0-40	248	134	168	90	120	20	20	30	7,5
UBPX-2,5	2500	0-50	270	150	190	105	130	20	25	30	10,0
UBPX-3	3000	0-65	305	180	214	119	140	20	30	35	14,0
UBPX-5	5000	0-65	342	207	230	115	150	20	35	40	20,0

Udźwig podawany jest dla 1 szt.

Uchwyt spełnia wymagania normy PN-M-06521:1984 w zakresie projektowania oraz normy PN-M-84702:1984 ogólne badania a także PN-EN 13155 i Dyrektywy Maszynowej.

Dostępne warianty

TYP: UBPX-0,25, UBPX-1, UBPX-1,5, UBPX-2,5, UBPX-3, UBPX-5

Strona produktu: https://sklep.dzwignice.com/19-ubpx.html