

Podnośnik mechaniczny BSI

Indeks	**ZAD BSI**

Mechaniczny podnośnik BSI z korbą do podnoszenia, wyrównywania i przestawiania maszyn. Udźwig od 1,5 do 16 t, na łapie od 1 do 11 t.

Opis

BSI – podnośnik mechaniczny

Ręczny podnośnik mechaniczny z korbą do podnoszenia, wyrównywania i przestawiania maszyn oraz do prac remontowo-montażowych. Ładunek można podnosić na głowicy albo na łapie.

- Udźwig (DOR): od 1500 do 16 000 kg
- Udźwig na łapie: od 1000 do 11 000 kg
- Siła na korbie: od 150 do 640 N
- Grupa natężenia pracy (GNP) M1 według ISO 4301-1
- Temperatura pracy: od −10 do +50 °C
- Wykonany zgodnie z dyrektywą maszynową 2006/42/WE, spełnia wymagania normy EN 1494. Oznakowanie CE, załączona deklaracja zgodności
- Tabliczka znamionowa: znak wytwórcy, CE, udźwig, numer fabryczny, rok produkcji

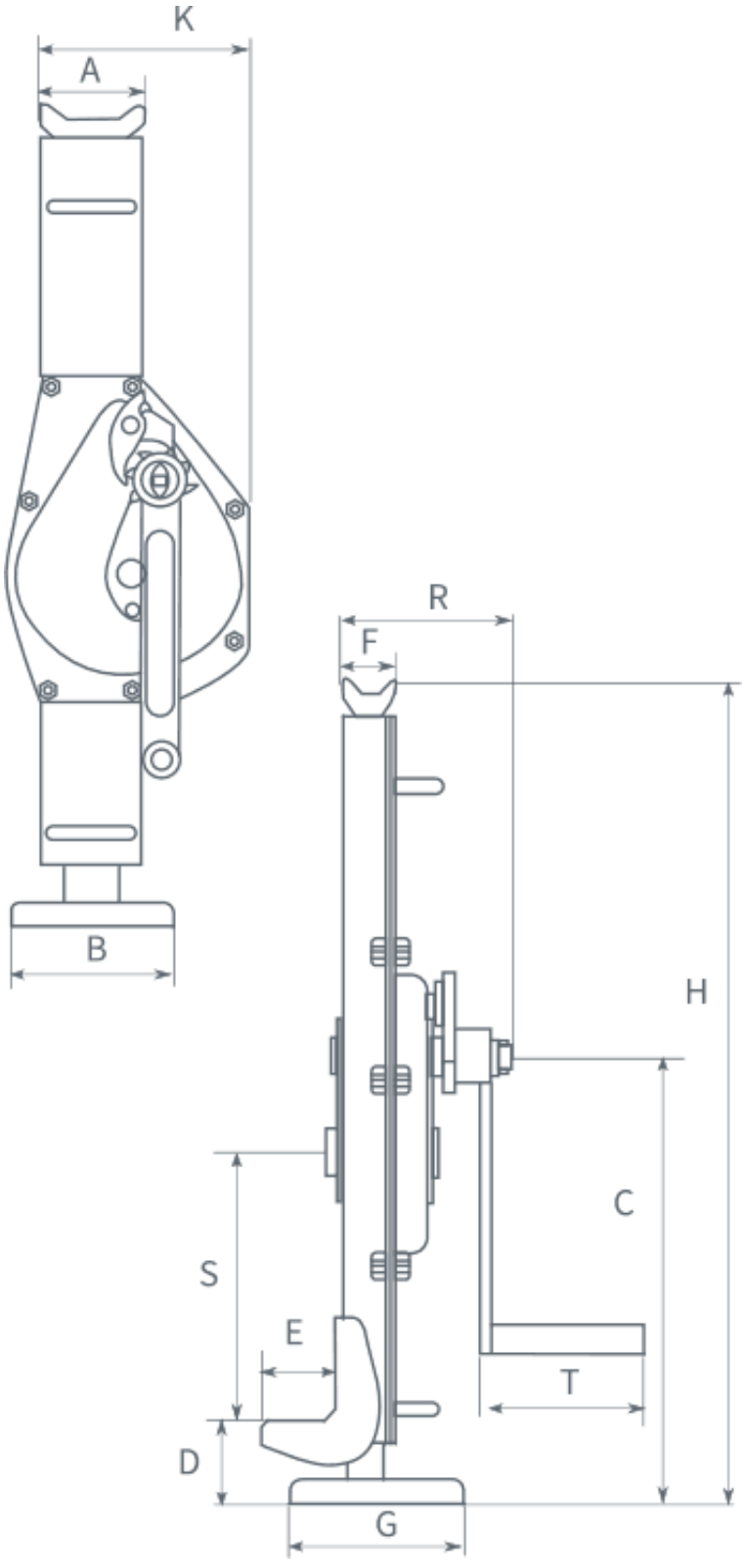

Typ	BSI 01,5	BSI 03,0	BSI 05,0	BSI 10,0	BSI 16,0
Udźwig [kg]	1 500	3 000	5 000	10 000	16 000
Udźwig na łapie [kg]	1 000	2 100	3 500	7 000	11 000
Siła na korbie	150	280	280	560	640

[N]					
A [mm]	84	88	105	120	155
B [mm]	100	130	140	140	150
H [mm]	600-905	720-1080	730-1080	790-1130	800-1135
D [mm]	50-355	60-420	70-420	80-420	90-425
E [mm]	55	60	71	86	78
F [mm]	50	51	69	74	95
G [mm]	110	140	170	170	180
C [mm]	225	250	275	300	300
K [mm]	163	167	189	250	275
R [mm]	115	130	145	170	185
S [mm]	175	235	225	215	210
T [mm]	113	127	127	248	250
Masa [kg]	13,5	21,2	28,5	46,8	65

Opis

Posiada tabliczkę znamionową ze znakiem wytwórcy, znakiem CE, udźwigiem, numerem fabrycznym oraz rokiem produkcji.

Przeznaczony do podnoszenia, wyrównywania, przestawiania maszyn oraz do prac remontowo-montażowych.

Grupa natężenia pracy (GNP) M1 według ISO 4301-1. Norma ISO 4301-1 dzieli mechanizmy dźwignic na grupy od M1 do M8. O grupie decydują klasa obciążenia (L1–L4, czyli jak często mechanizm pracuje z ładunkiem bliskim udźwigu) i klasa robocza (średni dzienny czas pracy). Szacunkowy resurs mechanizmu w grupie M1 wynosi 800 h przy obciążeniu lekkim (L1), 400 h przy średnim (L2), 200 h przy ciężkim (L3) i 100 h przy bardzo ciężkim (L4). Użytkownik dźwignicy jest prawnie zobowiązany określić rzeczywisty okres użytkowania, na bieżąco kontrolować wykorzystanie resursu i na tej podstawie planować przeglądy, remonty lub wycofanie urządzenia z eksploatacji. Jak dobrać urządzenie do warunków pracy, opisujemy w artykule Zasady doboru urządzeń ze względu na intensywność pracy.

Dostępne warianty

Wybierz typ: 1,5, 3, 5, 10, 16

Strona produktu: https://sklep.dzwignice.com/171-bsi-podnosnik-mechaniczny.html