

Uchwyt UPX wykonanie lekkie

Indeks	**ZU UPX**

Chwytak - zacisk do podnoszenia pojedynczego arkusza blachy o twardości poniżej 20 HRC w pozycji pionowej.
Ucho uchwytu ruchome w dwóch płaszczyznach.
Typoszereg udźwigu: 1t, 2t, 3t.

Opis

UPX - WYKONANIE LEKKIE uchwyt do przenoszenia blach w pozycji pionowej

Zapewnia bezpieczny transport pojedynczych arkuszy blachy w pozycji pionowej z możliwością zginania się ucha w dwóch płaszczyznach.
Wyposażony w zamek oraz szczęki ze stali hartowanej.
Współpracuje z zawiesiem jednocięgnowym linowym lub łańcuchowym.
Kąt nachylenia przegubu o 90° powoduje zmniejszenie DOR o 50%.
Po uwzględnieniu powyższej zmiany może współpracować z zawiesiami dwucięgnowymi.
Stosować do blach o twardości poniżej 20 HRC.

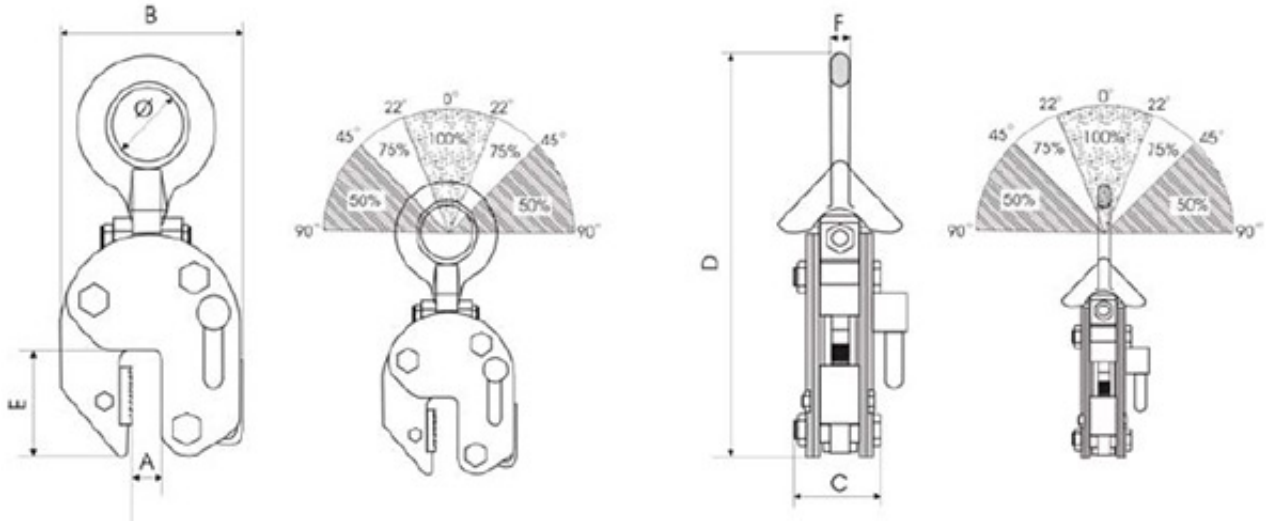

TYP	DOR kg	A mm	B mm	C mm	D mm	E mm	F mm	Ø mm	WAGA kg
UPX-1	1000	2-20	128	70	min-max-	70	12	50	4,3
UPX-2	2000	3-32	195	100	min-max-	98	20	80	12,5
UPX-3	3000	3-32	195	100	min-max-	98	22	80	13,0

Uchwyt spełnia wymagania normy PN-M-06521:1984 w zakresie projektowania oraz normy PN-M-84702:1984 ogólne badania a także PN-EN 13155 i Dyrektywy Maszynowej.

Kliknij tu by zobaczyć jak stosować chwytaki UPX.

Dostępne warianty

TYP: UPX-1, UPX-2, UPX-3

Strona produktu: https://sklep.dzwignice.com/17-upx-wykonanie-lekkie.html