

Podnośnik hydrauliczny BSE

Indeks	**ZAD BSE**

Hydrauliczny podnośnik BSE z dźwignią do podnoszenia, wyrównywania i przestawiania maszyn. Udźwig od 5 do 25 t, na łapie od 2 do 10 t.

Opis

BSE – podnośnik hydrauliczny

Ręczny podnośnik hydrauliczny z dźwignią do podnoszenia, wyrównywania i przestawiania maszyn oraz do prac remontowo-montażowych. Ładunek można podnosić na głowicy albo na łapie.

- Udźwig (DOR): od 5000 do 25 000 kg
- Udźwig na łapie: od 2000 do 10 000 kg
- Wysokość podnoszenia: od 205 do 230 mm
- Siła na dźwigni: od 380 do 400 N
- Wykonany zgodnie z dyrektywą maszynową 2006/42/WE, spełnia wymagania normy EN 1494. Oznakowanie CE, załączona deklaracja zgodności
- Tabliczka znamionowa: znak wytwórcy, CE, udźwig, numer fabryczny, rok produkcji

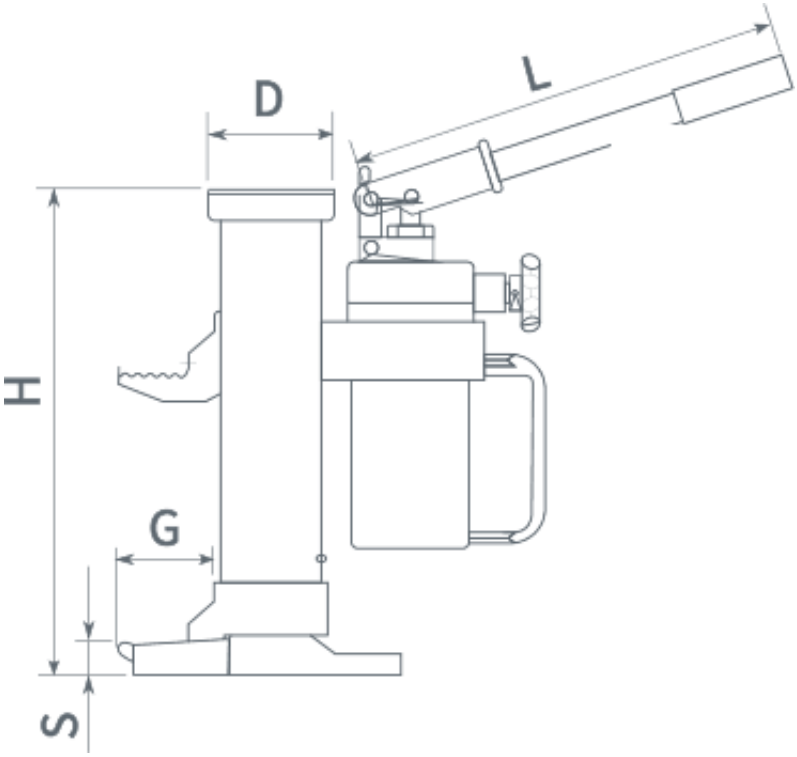

Typ	BSE 05	BSE 10	BSE 25
Udźwig [kg]	5 000	10 000	25 000
Udźwig na łapie [kg]	2 000	5 000	10 000

Siła na dźwigni [N]	380	400	400
Wysokość podnoszenia [mm]	205	230	215
H min [mm]	368	420	505
H max [mm]	573	650	720
D [mm]	92	106	174
S min [mm]	25	30	58
S max [mm]	230	260	273
G [mm]	53	64	92
L [mm]	500	500	720
Masa [kg]	25	35	116

Opis

Posiada tabliczkę znamionową ze znakiem wytwórcy, znakiem CE, udźwigiem, numerem fabrycznym oraz rokiem produkcji.

Przeznaczony do podnoszenia, wyrównywania, przestawiania maszyn oraz do prac remontowo-montażowych.

Dostępne warianty

Wybierz typ: 5, 10, 25

Strona produktu: https://sklep.dzwignice.com/168-bse-podnosnik-hydrauliczny.html