

PKN - Chwytak magnetyczny z magnesem stałym

Indeks **ZUMPKN**

PKN – Chwytak magnetyczny z magnesem stałym. Typoszereg chwytaków WLL: 0,1 t ÷ 3 t. Dane techniczne typoszeregu podano w tabeli.

Opis

Chwytak magnetyczny z magnesem stałym typu PKN

Przeznaczenie : Służy do podnoszenia elementów stalowych w pozycji poziomej
Spełnia przepisy dyrektywy maszynowej.
Wykonany wg zharmonizowanej normy : PN-EN 13155
Cechowany :
- znak wytwórcy
- znak CE
- udźwig
- nr fabryczny
- rok produkcji

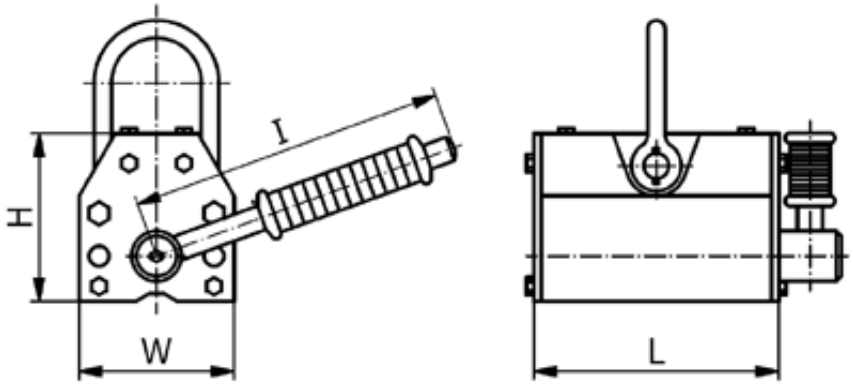

TYP	WLL t		Wymiary (mm)				Masa (kg)
	□	⌀	H	W	L	I	
PKN 0,1	**0,1**	**0,03**	67	62	92	126	3
PKN 0,3	**0,3**	**0,1**	91	92	162	155	10
PKN 0,6	**0,6**	**0,2**	117	122	232	196	24
PKN 1,0	**1,0**	**0,3**	163	176	258	285	50
PKN 2,0	**2,0**	**0,6**	212	234	378	426	125
PKN 3,0	**3,0**	**1,0**	261	286	458	521	220

REDUKCJA UDŹWIGU:

WLL podane w tabelce zakłada że współczynniki ładunku umożliwiają podniesienie 100% jego wartości. Kilka współczynników ma wpływ na określenie dopuszczalnego obciążenia roboczego (WLL). Przed rozpoczęciem podnoszenia należy określić wartość WLL w zależności od grubości elementu oraz chropowatości powieszchni

elementu. Poniżej wykresy umożliwiają określenie współczyników w zależności od grubości podnoszonych elementów oraz ich chropowatości (wielkość szczeliny powietrznej powstałej na skutek chropowatości). Iloczyn tych dwóch współczynników to podstawa dla wyliczenia WLL (DOR) konkretnego przypadku. Jeśli chropowatość powierzchni elementu Ra jest mniejsza niż 6,3µm, traktuje się że szczelina powietrzna nie istnieje, a WLL wynosi 100%.

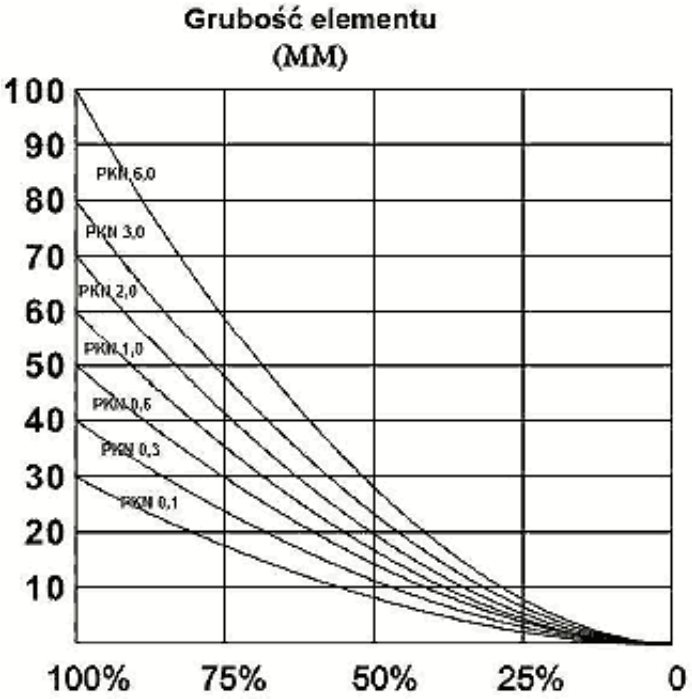

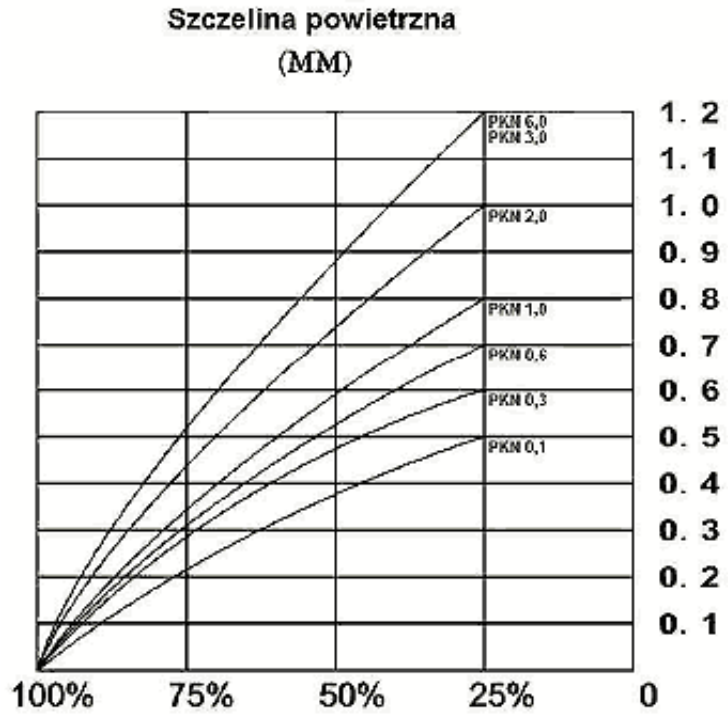

Po dokonaniu szacunku DOR w zależności od grubości elementu oraz szczeliny powietrznej, stosujemy współczynnik materiałowy. Odniesieniem jest stal nisko-węglowa, dla której określone są podstawowe wartości DOR i współczynnik wynosi 1. Poniżej przedstawione są redukcje wartości DOR w zależności od tego współczynnika.

Materiał	Redukcja WLL
Stal nisko-węglowa	100%
Stal średnio-węglowa	95%
Stal wysoko-węglowa	90%
Stal nisko-stopowa	75%
Odlane żelazo	50%

Przykładowo:

Chcemy podnieść chwytakiem PKN 1,0:
•- blachę o grubości 30 mm – współczynnik redukcji = 0,68.
•- o chropowatości powierzchni tworzącej szczelinę powietrzną równą 0,58 mm – współczynnik redukcji = 0,5.
• - wykonaną ze stali wysokowęglowej – współczynnik redukcji = 0,9.
• - jest to element płaski, a więc wyjściowa wartość WLL dla tego chwytaka wynosi 1000 kg.

Obliczona wartość WLL = 1000 * 0,68 * 0,5 * 0,9 = 306 kg Wniosek: W tej sytuacji chwytakiem możemy podnieść maksymalnie 306 kg blachy.

Dostępne warianty

TYP: PKN 0,1, PKN 0,3, PKN 0,6, PKN 1,0, PKN 2,0, PKN 3,0

Dokumenty do pobrania

- PKN - INSTRUKCJA - Instrukcja użytkowania uchwytów magnetycznych z magnesem stałym typu PKN - kliknij na linku powyżej by pobrać pdf (napisany wersalikami) lub poniżej (Pliki do pobrania).

Strona produktu: https://sklep.dzwignice.com/163-chwytak-magnetyczny-pkn.html