

PKL - Uchwyt magnetyczny z magnesem stałym

Indeks	**ZUMPKL**

Ręczny uchwyt PKL z magnesem stałym do podnoszenia i przenoszenia formatek z blachy i detali stalowych w pozycji poziomej. Nie wymaga zasilania. Udźwig 50 kg.

Opis

PKL – uchwyt magnetyczny z magnesem stałym

Ręczny uchwyt z magnesem stałym do podnoszenia i przenoszenia w pozycji poziomej formatek z blachy i detali stalowych. Nie wymaga zasilania.

- Udźwig (DOR): 50 kg
- Uchwyt z magnesem stałym nie wymaga zasilania elektrycznego
- Uruchamianie przez ustawienie rękojeści w pozycji prostopadłej do podstawy
- Może być używany pojedynczo lub w zestawach
- Do bezpiecznego podnoszenia i przenoszenia w pozycji poziomej formatek z blachy stalowej oraz detali stalowych
- Do precyzyjnego manewrowania materiałem w wycinarkach, wypalarkach i obrabiarkach
- Uruchamianie i unieruchamianie uchwytu odbywa się przez mechaniczne odepchnięcie przenoszonego detalu od magnesu
- Przestawienie rękojeści w pozycję „wyłącz” wysuwa z płaszczyzny chwytnej mosiężny trzpień, który odpycha detal i przerywa obwód magnetyczny między uchwytem a detalem
- Trzpień o małej średnicy działa na detal dużą siłą, więc na cienkich blachach i delikatnych powierzchniach może zostawić wgniecenia lub zarysowania
- Rozłączanie dźwignią nie działa przy detalach z otworami lub wgłębieniami w miejscu trzpienia
- Wykonany zgodnie z dyrektywą maszynową 2006/42/WE, spełnia wymagania normy EN 13155. Oznakowanie CE, załączona deklaracja zgodności

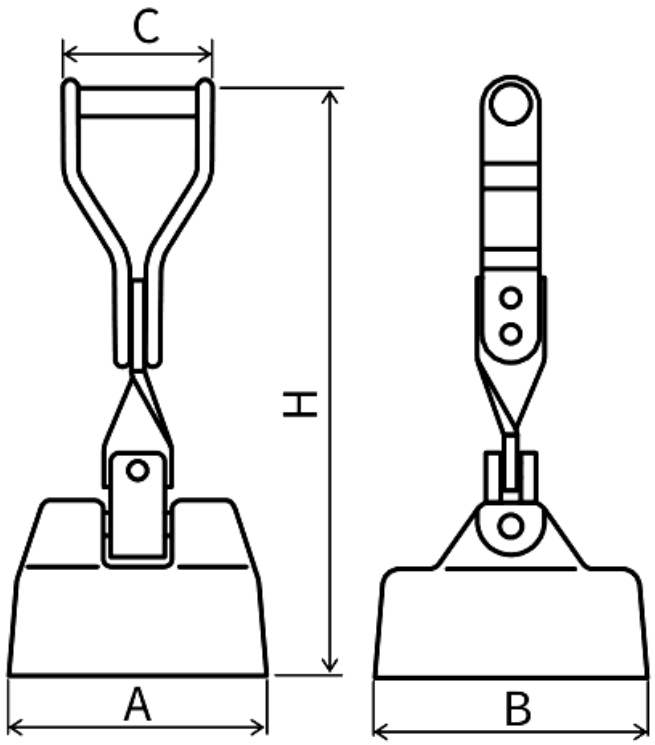

Typ	DOR [kg]	H [mm]	A [mm]	B [mm]	C [mm]	Masa [kg]
PKL 0,05	50	270	100	124	108	2,7

DOR (WLL) – dopuszczalne obciążenie robocze.

Opis

Cechowanie: znak wytwórcy, znak CE, udźwig, numer fabryczny, rok produkcji.

Dostępne warianty

Typ: PKL 0,05

Strona produktu: https://sklep.dzwignice.com/160-pkl-uchwyt-magnetyczny-wll-005t.html