

Uchwyt UP wykonanie ciężkie

Indeks	**ZU UP**

Chwytak do podnoszenia pojedynczych arkuszy blachy w pozycji pionowej.
Ucho uchwytu ruchome w jednej płaszczyźnie.
Typoszereg udźwigu: 4.5t, 6t, 8t, 10t.

Opis

UP - WKONANIE CIĘŻKIE uchwyt do przenoszenia arkuszy blach w pozycji pionowej

Zapewnia bezpieczny transport pojedynczych ciężkich blach w pionie z możliwością zginania się ucha uchwytu w jednej płaszczyźnie.
Wyposażony w zamek oraz szczęki ze stali hartowanej.
Współpracuje z zawiesiem jednocięgnowym linowym lub łańcuchowym.
Stosując dwa uchwyty lub więcej jednocześnie używać razem z trawersą.
Stosować do blach o twardości poniżej 20 HRC.

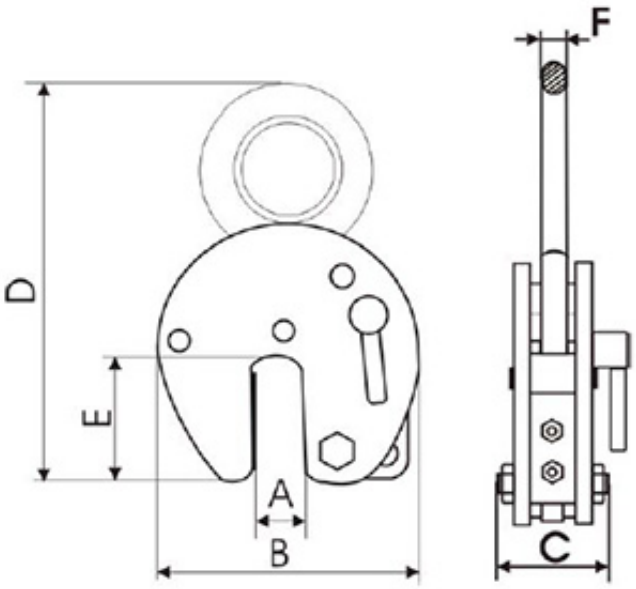

TYP	DOR kG	A mm	B mm	C mm	D mm	E mm	F mm	Ø mm	WAGA kg
UP-4,5D	4500	10-50	285	106	440	130	20	90	18,3
UP-4,5M	4500	50-100	368	106	440	130	20	90	20,8
UP-6D	6000	10-50	285	122	min-390 max-440	145	20	90	22,0
UP-6M	6000	50-100	370	122	min-475 max-510	145	20	90	26,0
UP-8D	8000	10-50	300	130	min-475 max-510	145	20	90	27,0
UP-8M	8000	50-100	368	130	min-475 max-510	145	20	90	29,0

UP-10D	10000	10-50	300	150	min-475 max-510	145	20	110	33,0
UP-10M	10000	50-100	368	150	min-475 max-510	145	20	110	36,0

Uchwyt spełnia wymagania normy PN-M-06521:1984 w zakresie projektowania oraz normy PN-M-84702:1984 ogólne badania a także PN-EN 13155 i Dyrektywy Maszynowej.

Kliknij tu by zobaczyć jak stosować chwytaki UP.

Dostępne warianty

TYP: UP-4,5D, UP-4,5M, UP-6D, UP-6M, UP-8D, UP-8M, UP-10D, UP-10M

Strona produktu: https://sklep.dzwignice.com/16-up-wkonanie-cikiezkie.html