

Wciągarka linowa EBE

Indeks	**ZAW EBE**

Ręczna wciągarka linowa EBE z korbą i liną stalową 10 m, wyłącznie do ciągnięcia ładunku na kołach lub rolkach. Uciąg od 545 do 1200 kg.

Opis

EBE – wciągarka linowa ręczna do ciągnięcia

Ręczna wciągarka linowa z korbą do ciągnięcia ładunku na kołach lub rolkach. Nie służy do podnoszenia.

- Lina stalowa o długości 10 m w komplecie
- Uciąg (DOR) to największa masa ciągniętego ładunku: od 545 do 1200 kg
- Podczas pracy na bębnie muszą zawsze zostać nawinięte 4 pełne zwoje liny
- Grupa natężenia pracy (GNP) M1 według ISO 4301-1
- Temperatura pracy: od −10 do +50 °C
- Wykonana zgodnie z dyrektywą maszynową 2006/42/WE. Oznakowanie CE, załączona deklaracja zgodności
- Tabliczka znamionowa: znak wytwórcy, CE, uciąg, numer fabryczny, rok produkcji

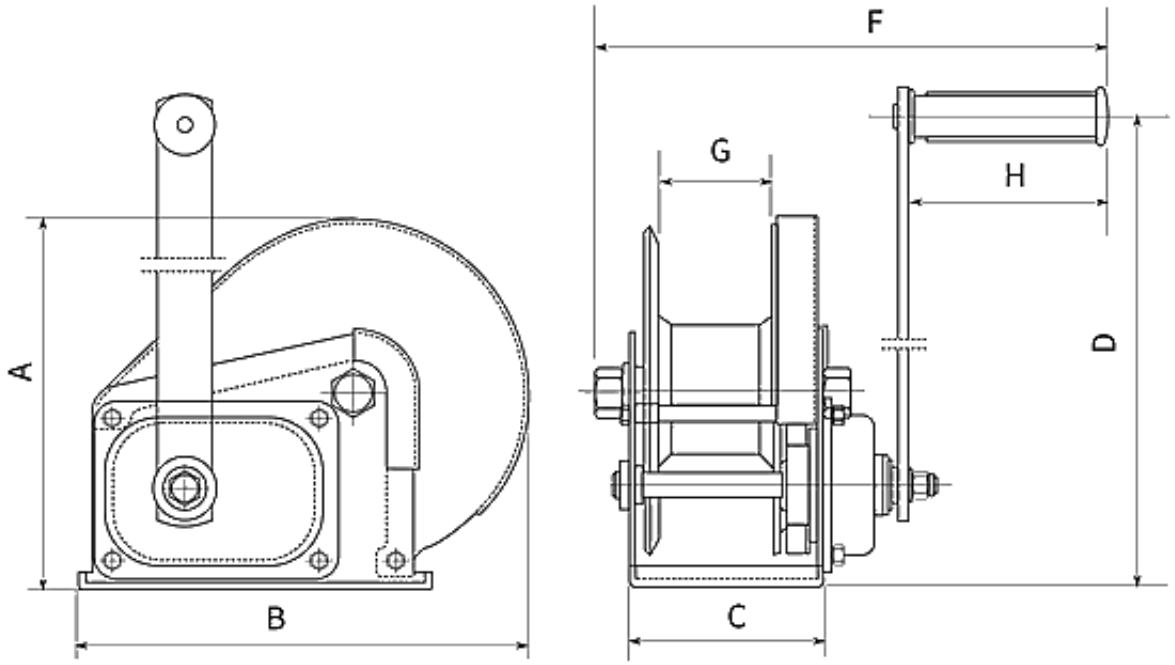

Typ	EBE 0,54	EBE 0,825	EBE 1,2
Uciąg [kg]	545	825	1 200
Średnica liny [mm]	4,0	4,5	5,0
Długość liny [m]	10	10	10

A [mm]	156	203	216
B [mm]	184	256	293
C [mm]	88	107	127
D [mm]	210	319	319
F [mm]	272	283	305
G [mm]	51	60	63
H [mm]	109	109	109
Masa bez liny [kg]	4,6	9,0	11,4
Przełożenie dźwignia – bęben	4:1	5:1	10:1
GNP [ISO]	M1	M1	M1

Rozstaw otworów płyty mocującej

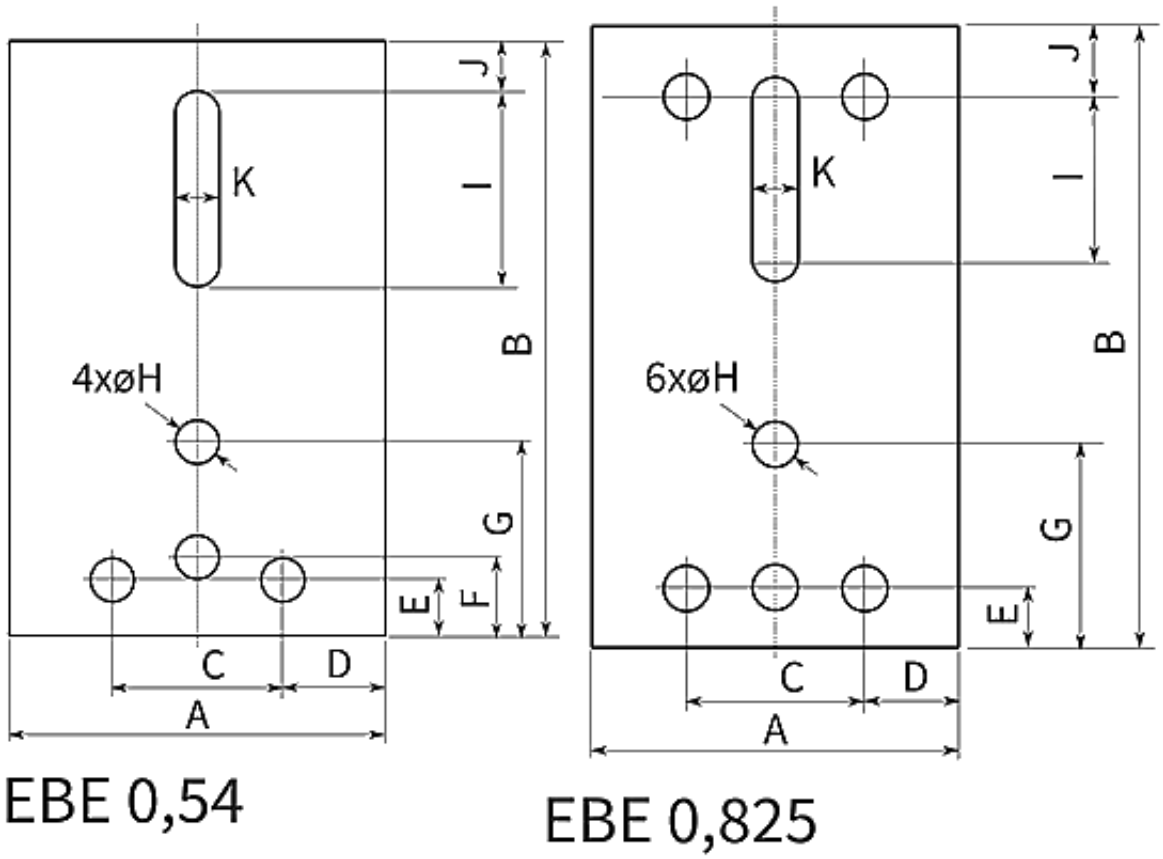

EBE 0,54

EBE 0,825

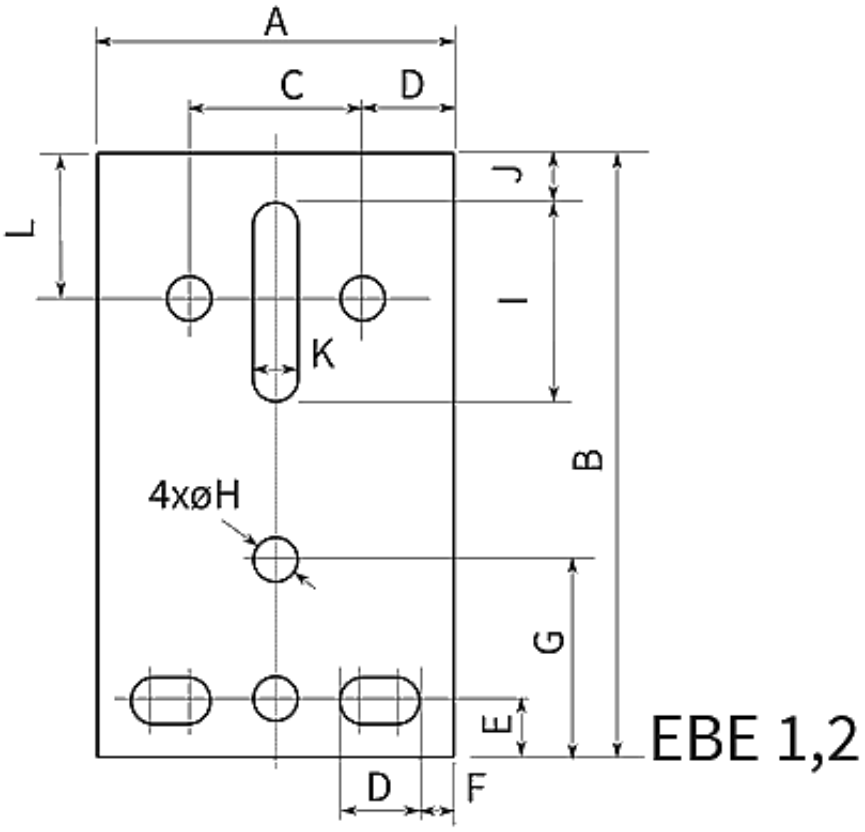

Typ	A [mm]	B [mm]	C [mm]	D [mm]	E [mm]	F [mm]	G [mm]	H [mm]	L [mm]
EBE 0,54	88	138	40	24	13	18	45	10	–
EBE 0,825	106	195	70	18	28	–	48	10	–
EBE 1,2	128	240	78	25	29	16	73	10	50

Opis

Posiada tabliczkę znamionową ze znakiem wytwórcy, znakiem CE, udźwigiem, numerem fabrycznym oraz rokiem produkcji.

Przeznaczona wyłącznie do ciągnięcia ładunku na kołach lub rolkach (DOR oznacza maksymalną masę ciągnionego ładunku).

Grupa natężenia pracy (GNP) M1 według ISO 4301-1. Norma ISO 4301-1 dzieli mechanizmy dźwignic na grupy od M1 do M8. O grupie decydują klasa obciążenia (L1–L4, czyli jak często mechanizm pracuje z ładunkiem bliskim udźwigu) i klasa robocza (średni dzienny czas pracy). Szacunkowy resurs mechanizmu w grupie M1 wynosi 800 h przy obciążeniu lekkim (L1), 400 h przy średnim (L2), 200 h przy ciężkim (L3) i 100 h przy bardzo ciężkim (L4). Użytkownik dźwignicy jest prawnie zobowiązany określić rzeczywisty okres użytkowania, na bieżąco kontrolować wykorzystanie resursu i na tej podstawie planować przeglądy, remonty lub wycofanie urządzenia z eksploatacji. Jak dobrać urządzenie do warunków pracy, opisujemy w artykule Zasady doboru urządzeń ze względu na intensywność pracy.

Dostępne warianty

Wybierz typ: 0,545, 0,825, 1,2

Dokumenty do pobrania

- WCIĄGARKA EBE - INSTRUKCJA - Instrukcja użytkowania wciągarki linowej typ: EBE - kliknij na linku powyżej by pobrać pdf (napisany wersalikami) lub poniżej (Pliki do pobrania).

Strona produktu: https://sklep.dzwignice.com/157-ebe-wcigarka-linowa.html