

Wciągarka linowa ERW

Indeks	**ZAW ERW**

Ręczna wciągarka linowa ERW z korbą do ciągnięcia lub podnoszenia ładunków. Udźwig od 0,25 do 1 t. Do wyboru wersja bez liny albo z liną, długość liny podajemy w tabeli.

Opis

ERW – wciągarka linowa ręczna

Ręczna wciągarka linowa z korbą do ciągnięcia lub podnoszenia ładunków.

- Wersja bez liny albo z liną stalową. W wersji z liną długość liny jest równa wysokości podnoszenia podanej w tabeli, pozostałe parametry obu wersji są takie same
- Podczas pracy na bębnie muszą zawsze zostać nawinięte 4 pełne zwoje liny
- Przekładnia ślimakowa i hamulec pod metalową osłoną, rama o dużej sztywności
- Automatyczny hamulec kompozytowy
- Korba napędowa o regulowanej długości
- Udźwig (DOR): od 250 do 1000 kg
- Grupa natężenia pracy (GNP) M1 według ISO 4301-1
- Temperatura pracy: od −10 do +50 °C
- Wykonana zgodnie z dyrektywą maszynową 2006/42/WE, spełnia wymagania normy EN 13157. Oznakowanie CE, załączona deklaracja zgodności
- Tabliczka znamionowa: znak wytwórcy, CE, udźwig, numer fabryczny, rok produkcji

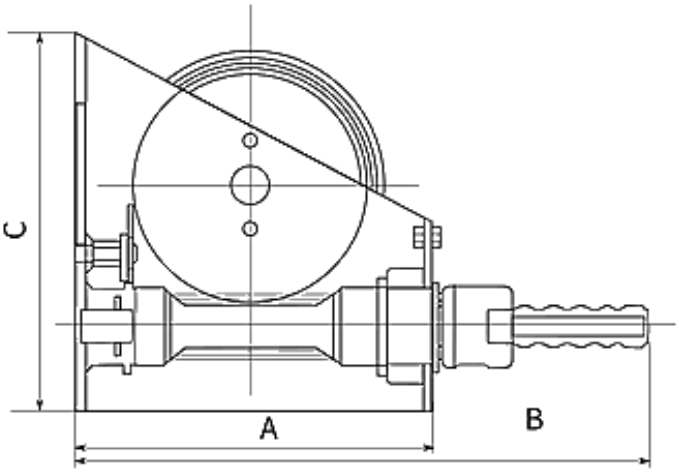

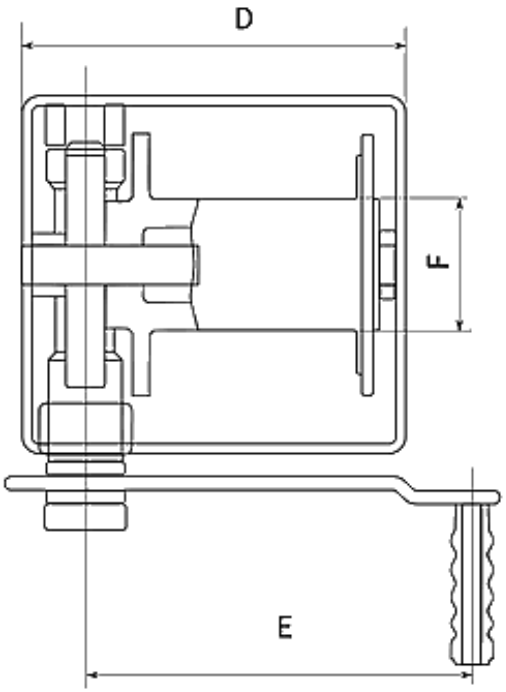

Typ	ERW 0,25	ERW 0,5	ERW 1,0

Udźwig [kg]	250	500	1 000
Średnica liny [mm]	5	6,8	9
Długość liny = wysokość podnoszenia (wersja z liną) [m]	20	25	35
A [mm]	150	180	300
B [mm]	330	360	490
C [mm]	150	180	300
D [mm]	200	260	300
E [mm]	240	240	370
F – średnica bębna [mm]	58	70	100
Masa bez liny [kg]	10	16	40
Masa z liną [kg]	12,5	21,5	51,6
Przełożenie dźwignia – bęben	15:1	20:1	26:1
GNP [ISO]	M1	M1	M1

Rozstaw otworów płyty mocującej

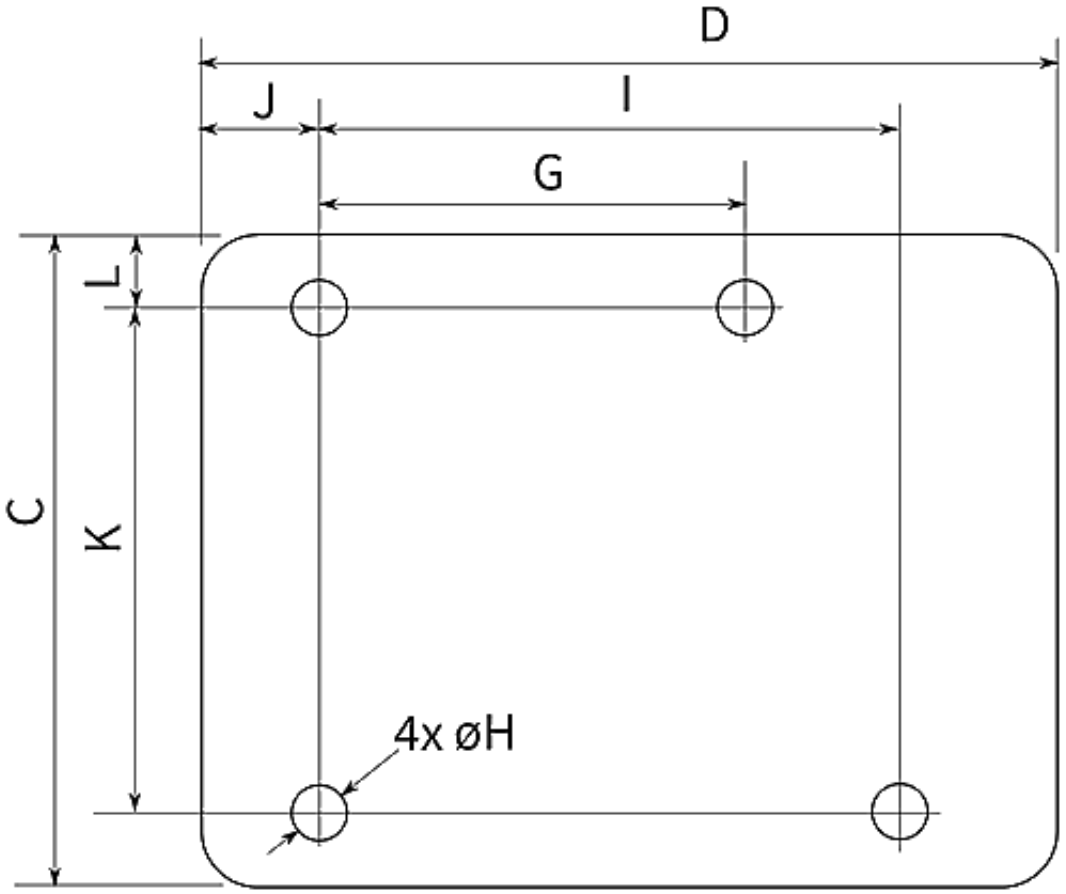

Typ	D [mm]	C [mm]	I [mm]	J [mm]	K [mm]	L [mm]	G [mm]	H [mm]
ERW 0,25	200	150	137	26	117	13	100	10
ERW 0,5	260	180	183	32	140	15	130	12
ERW 1,0	300	300	165	33	250	21	165	16

Opis

Posiada tabliczkę znamionową ze znakiem wytwórcy, znakiem CE, udźwigiem, numerem fabrycznym oraz rokiem produkcji.

Mocna, wytrzymała konstrukcja dzięki dużej sztywności ramy wciągarki.

Przeznaczona do ciągnięcia lub podnoszenia.

Część mechaniczna: przekładnia ślimakowa oraz hamulec wyposażone w metalową osłonę.

Wyposażona w automatyczny kompozytowy hamulec.

Regulowana długość korby napędowej.

Wciągarka sprzedawana bez liny.

Grupa natężenia pracy (GNP) M1 według ISO 4301-1. Norma ISO 4301-1 dzieli mechanizmy dźwignic na grupy od M1 do M8. O grupie decydują klasa obciążenia (L1–L4, czyli jak często mechanizm pracuje z ładunkiem bliskim udźwigu) i klasa robocza (średni dzienny czas pracy). Szacunkowy resurs mechanizmu w grupie M1 wynosi 800 h przy obciążeniu lekkim (L1), 400 h przy średnim (L2), 200 h przy ciężkim (L3) i 100 h przy bardzo ciężkim (L4). Użytkownik dźwignicy jest prawnie zobowiązany określić rzeczywisty okres użytkowania, na bieżąco kontrolować wykorzystanie resursu i na tej podstawie planować przeglądy, remonty lub wycofanie urządzenia z eksploatacji. Jak dobrać urządzenie do warunków pracy, opisujemy w artykule Zasady doboru urządzeń ze względu na intensywność pracy.

Dozór techniczny. Wciągarki ręczne ogólnego przeznaczenia o udźwigu do 2000 kg podlegają dozorowi uproszczonemu i nie wymagają zgłoszenia do UDT. Formę dozoru warto potwierdzić dla konkretnego urządzenia. Więcej informacji znajdziesz na oficjalnej stronie Urzędu Dozoru Technicznego.

Dostępne warianty

Wybierz typ: 0,25, 0,5, 1

Opcja: bez liny, z liną

Strona produktu: https://sklep.dzwignice.com/154-erw-wcigarka-linowa.html