

Wciągarka linowa ERA

Indeks	**ZAW ERA**

Ręczna wciągarka linowa ERA z korbą do ciągnięcia lub podnoszenia ładunków. Udźwig od 0,15 do 2 t. Do wyboru wersja bez liny albo z liną, długość liny podajemy w tabeli.

Opis

ERA – wciągarka linowa ręczna

Ręczna wciągarka linowa z korbą do ciągnięcia lub podnoszenia ładunków.

- Wersja bez liny albo z liną stalową. W wersji z liną długość liny jest równa wysokości podnoszenia podanej w tabeli, pozostałe parametry obu wersji są takie same
- Podczas pracy na bębnie muszą zawsze zostać nawinięte 4 pełne zwoje liny
- Mechanizm w zamkniętej obudowie, rama o dużej sztywności
- Automatyczny hamulec kompozytowy
- Korba napędowa o regulowanej długości
- Udźwig (DOR): od 150 do 2000 kg
- Grupa natężenia pracy (GNP) M1 według ISO 4301-1
- Temperatura pracy: od −10 do +50 °C
- Wykonana zgodnie z dyrektywą maszynową 2006/42/WE, spełnia wymagania normy EN 13157. Oznakowanie CE, załączona deklaracja zgodności
- Tabliczka znamionowa: znak wytwórcy, CE, udźwig, numer fabryczny, rok produkcji

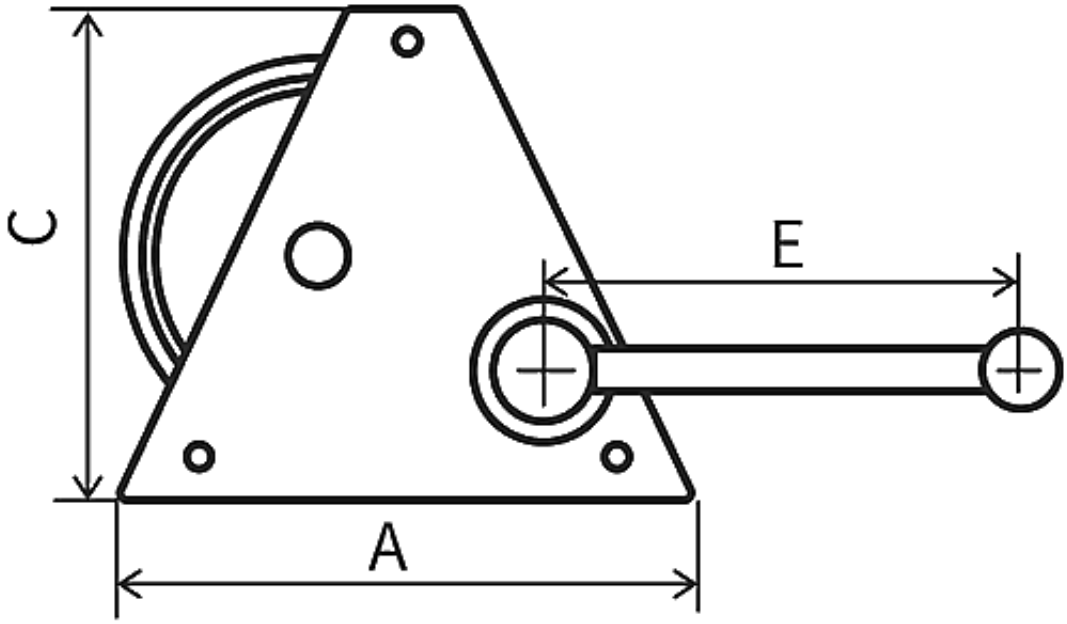

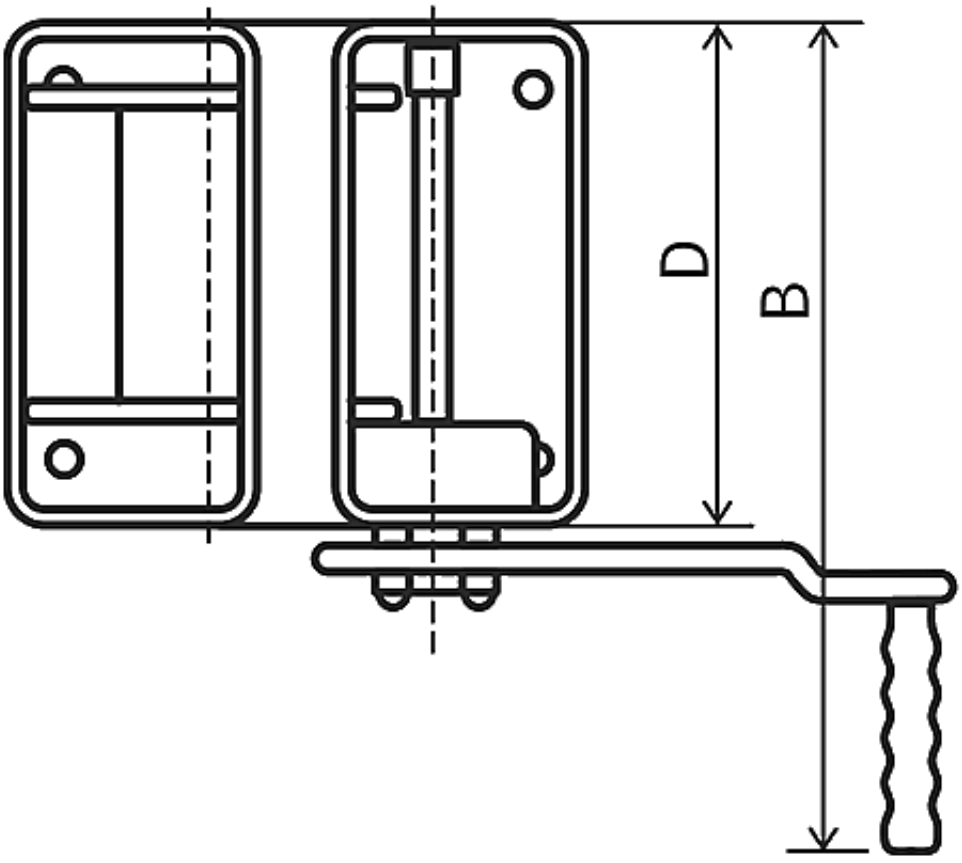

Typ	ERA 0,15	ERA 0,3	ERA 0,5	ERA 1,0	ERA 2,0
Udźwig [kg]	150	300	500	1 000	2 000

Średnica liny [mm]	4	5	7	9	13
Długość liny = wysokość podnoszenia (wersja z liną) [m]	22	40	20	35	30
A [mm]	180	240	240	412	495
B [mm]	325	385	385	485	600
C [mm]	150	200	200	300	320
D [mm]	150	200	200	300	400
E [mm]	350	250	250	350	350
Masa bez liny [kg]	7,6	15,2	17,4	38,3	64
Masa z liną [kg]	9,5	19,7	21,9	50,2	84,5
Przełożenie dźwignia – bęben	2,75:1	6,75:1	7,5:1	23,5:1	45:1
GNP [ISO]	M1	M1	M1	M1	M1

Rozstaw otworów płyty mocującej

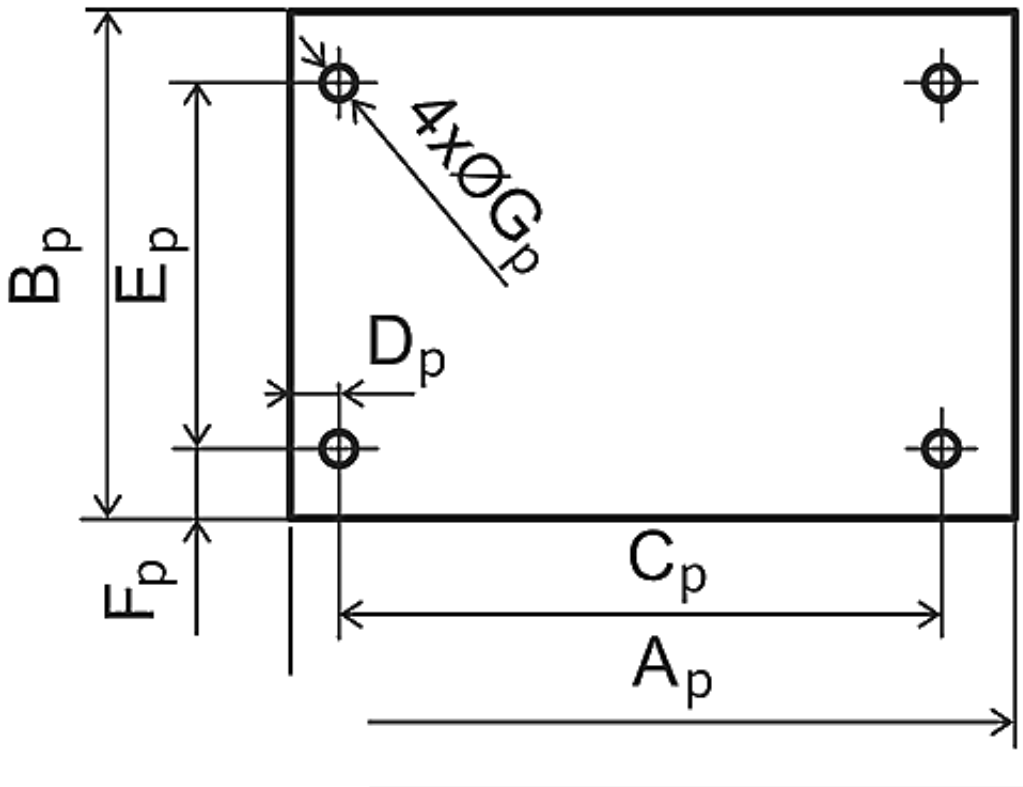

Typ	A_p [mm]	B_p [mm]	C_p [mm]	D_p [mm]	E_p [mm]	F_p [mm]	G_p [mm]
ERA 0,15	180	150	153	15	115	19	9
ERA 0,3	245	200	200	20	145	27	11
ERA 0,5	245	205	205	21	150	29	12
ERA 1,0	415	300	370	19	240	30	16
ERA 2,0	500	400	440	30	330	35	20

Opis

Posiada tabliczkę znamionową ze znakiem wytwórcy, znakiem CE, udźwigiem, numerem fabrycznym oraz rokiem

produkcji.

Mocna, wytrzymała konstrukcja dzięki dużej sztywności ramy wciągarki.

Przeznaczona do ciągnięcia lub podnoszenia.

Część mechaniczna w zamkniętej obudowie.

Wyposażona w automatyczny kompozytowy hamulec.

Regulowana długość korby napędowej.

Wciągarka sprzedawana bez liny.

Grupa natężenia pracy (GNP) M1 według ISO 4301-1. Norma ISO 4301-1 dzieli mechanizmy dźwignic na grupy od M1 do M8. O grupie decydują klasa obciążenia (L1–L4, czyli jak często mechanizm pracuje z ładunkiem bliskim udźwigu) i klasa robocza (średni dzienny czas pracy). Szacunkowy resurs mechanizmu w grupie M1 wynosi 800 h przy obciążeniu lekkim (L1), 400 h przy średnim (L2), 200 h przy ciężkim (L3) i 100 h przy bardzo ciężkim (L4). Użytkownik dźwignicy jest prawnie zobowiązany określić rzeczywisty okres użytkowania, na bieżąco kontrolować wykorzystanie resursu i na tej podstawie planować przeglądy, remonty lub wycofanie urządzenia z eksploatacji. Jak dobrać urządzenie do warunków pracy, opisujemy w artykule Zasady doboru urządzeń ze względu na intensywność pracy.

Dozór techniczny. Wciągarki ręczne ogólnego przeznaczenia o udźwigu do 2000 kg podlegają dozorowi uproszczonemu i nie wymagają zgłoszenia do UDT. Formę dozoru warto potwierdzić dla konkretnego urządzenia. Więcej informacji znajdziesz na oficjalnej stronie Urzędu Dozoru Technicznego.

Dostępne warianty

Wybierz typ: 0,15, 0,3, 0,5, 1, 2

Opcja: bez liny, z liną

Strona produktu: https://sklep.dzwignice.com/149-era-wcigarka-linowa.html