

Wciągnik linowy PWA

Indeks	**ZAW PWA**

Ręczny wciągnik linowy PWA z dźwignią do podnoszenia, opuszczania i ciągnięcia ładunków w pionie i w poziomie. Udźwig od 0,8 do 3,2 t, cięgno linowe 20 m i dźwignia w komplecie.

Opis

PWA – wciągnik linowy ręczny

Ręczny wciągnik linowy z dźwignią do podnoszenia, opuszczania i ciągnięcia ładunków w pionie i w poziomie.

- W komplecie cięgno linowe o długości 20 m i dźwignia. Dłuższe cięgno na zamówienie, za dopłatą za każdy kolejny metr
- Zastosowanie: prace montażowe, obsługa maszyn i pieców, przeładunek na rampach i w magazynach
- Długi posuw liny przy każdym ruchu dźwigni przyspiesza pracę
- Zabezpieczenie przed przeciążeniem: kołek ścinany w drążku. Po ścięciu wymienia się go na zapasowy kołek dostarczony przez producenta
- Udźwig (DOR): od 800 do 3200 kg
- Grupa natężenia pracy (GNP) M1 według ISO 4301-1
- Temperatura pracy: od −10 do +50 °C
- Wykonany zgodnie z dyrektywą maszynową 2006/42/WE, spełnia wymagania normy EN 13157. Oznakowanie CE, załączona deklaracja zgodności
- Tabliczka znamionowa: znak wytwórcy, CE, udźwig, numer fabryczny, rok produkcji

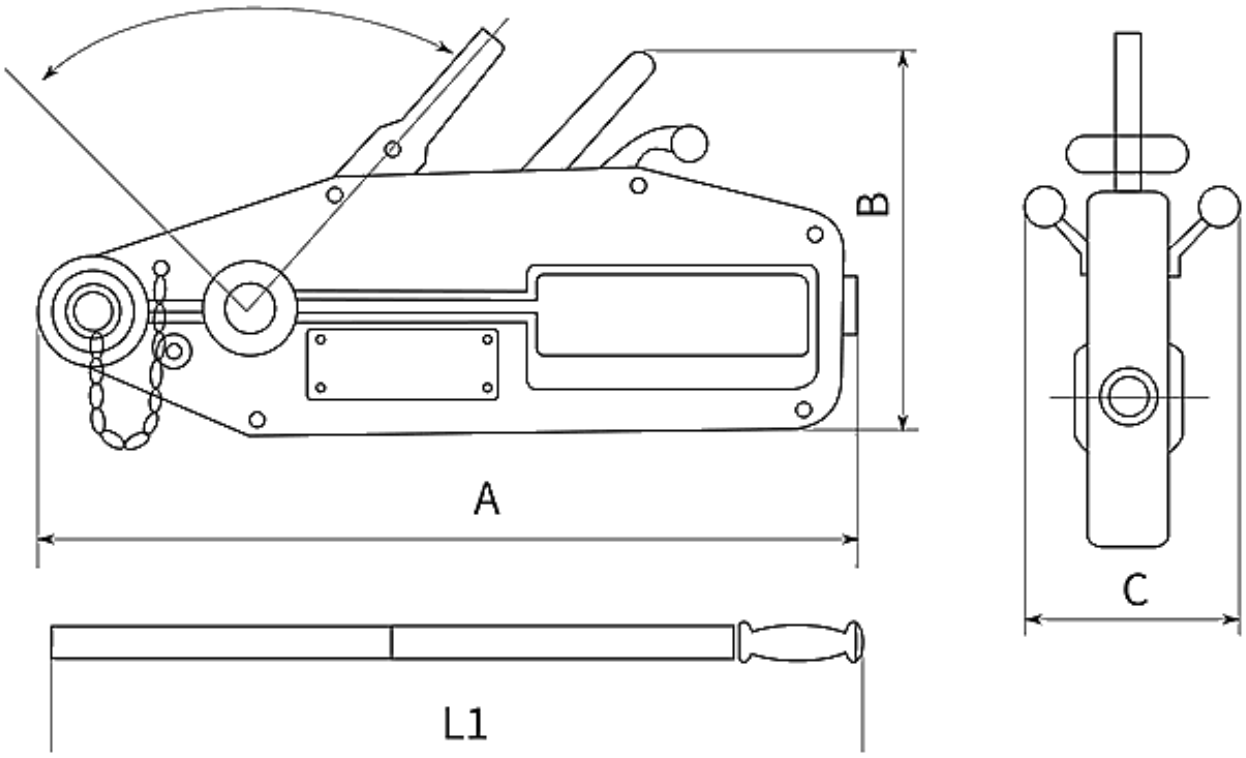

Typ	PWA 0,8	PWA 1,6	PWA 3,2
Udźwig [kg]	800	1 600	3 200
Siła na dźwigni [N]	343	441	441
Średnica liny [mm]	8,3	11	16
Długość cięgna [m]	20	20	20
A [mm]	440	550	690
B [mm]	265	300	350
C [mm]	63	77	91
L1 [mm]	800	800 / 1200	800 / 1200
Masa bez liny [kg]	8,6	14,2	25
GNP [ISO]	M1	M1	M1

Opis

Posiada tabliczkę znamionową ze znakiem wytwórcy, znakiem CE, uciągiem, numerem fabrycznym oraz rokiem produkcji.

Możliwość pracy w pionie i poziomie.

Zabezpieczenie przeciążeniowe drążka – kołek ścinany (w przypadku jego uszkodzenia lub ścięcia, wymienić go można na zapasowy kołek dostarczony przez producenta).

Długi posuw liny na każdy skok dźwigni zwiększa prędkość roboczą.

Grupa natężenia pracy (GNP) M1 według ISO 4301-1. Norma ISO 4301-1 dzieli mechanizmy dźwignic na grupy od M1 do M8. O grupie decydują klasa obciążenia (L1–L4, czyli jak często mechanizm pracuje z ładunkiem bliskim udźwigu) i klasa robocza (średni dzienny czas pracy). Szacunkowy resurs mechanizmu w grupie M1 wynosi 800 h przy obciążeniu lekkim (L1), 400 h przy średnim (L2), 200 h przy ciężkim (L3) i 100 h przy bardzo ciężkim (L4). Użytkownik dźwignicy jest prawnie zobowiązany określić rzeczywisty okres użytkowania, na bieżąco kontrolować wykorzystanie resursu i na tej podstawie planować przeglądy, remonty lub wycofanie urządzenia z eksploatacji. Jak dobrać urządzenie do warunków pracy, opisujemy w artykule Zasady doboru urządzeń ze względu na intensywność pracy.

Dozór techniczny. Wciągniki ręczne ogólnego przeznaczenia o udźwigu do 2000 kg podlegają dozorowi uproszczonemu i nie wymagają zgłoszenia do UDT. PWA 3,2 o udźwigu 3200 kg podlega dozorowi ograniczonemu: przed rozpoczęciem eksploatacji trzeba go zgłosić do UDT i uzyskać decyzję zezwalającą na eksploatację. Formę dozoru warto potwierdzić dla konkretnego urządzenia. Więcej informacji znajdziesz na oficjalnej stronie Urzędu Dozoru Technicznego.

Dostępne warianty

Wybierz typ: 0,8, 1,6, 3,2

Strona produktu: https://sklep.dzwignice.com/140-pwa-wciagnik-linowy-aluminiowy.html