

Śruba z uchem obrotowo-uchylnym PLBW

Indeks **ZAP PLBW**

Śruba z uchem obrotowo-uchylnym PLBW do przykręcania do maszyn i konstrukcji, w wersji standardowej i z gwintem L=max. DOR od 0,3 do 6,3 t, wymiary i masy w tabeli.

Opis

Śruba z uchem obrotowo-uchylnym PLBW – klasy 10, gwint M8–M30

- Ucho obraca się o 360° i wychyla o 90° w każdą stronę
- Mechanizm sprężynowy ustawia ucho wstępnie w pionie
- Śruba jest wymienna
- Współczynnik bezpieczeństwa 5:1
- Element, do którego mocujesz punkt, sprawdź pod kątem wytrzymałości na dane obciążenie
- Każda sztuka ma indywidualny numer seryjny
- Wyprodukowany w Unii Europejskiej

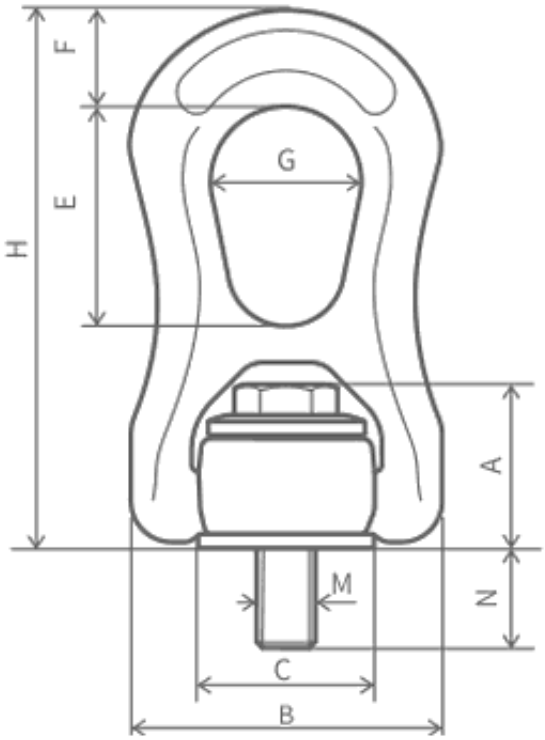

DOR [t]	Gwint	A [mm]	B [mm]	C [mm]	E [mm]	F [mm]	G [mm]	H [mm]	N [mm]	N max [mm]	Masa [kg]
0,3	M8	29	56	30	38	18	27	94	13	80	0,31
0,6	M10	29	56	30	38	18	27	94	15	100	0,35
1	M12	29	56	30	38	18	27	94	17	180	0,37
1,3	M14	43	79	45	55	25	38	138	22	220	1,03
1,6	M16	43	79	45	55	25	38	138	24	260	1,04
2,5	M20	43	79	45	55	25	38	138	30	335	1,08

6,3	M30	64	118	68	85	38	58	209	45	355	3,70

DOR (WLL) – dopuszczalne obciążenie robocze. Wersja L=max: gwint o długości N max z tabeli, w zestawie podkładka i nakrętka klasy 10; masa większa niż w tabeli. Gwint M12 tylko w wersji L=max.

Dostępne warianty

Wybierz gwint: M 8, M10, M14, M16, M20, M30, M12 L=max, M20 L=max

Strona produktu: https://sklep.dzwignice.com/1381-sruba-z-uchem-obrotowo-uchylnym-plbw.html