

Hak obrotowy łożyskowany WSBW

Indeks	**ZAH WSBW**

Hak obrotowy WSBW klasy 10 z kutą zapadką i łożyskiem osiowym. DOR od 2,5 do 6,7 t, wymiary i masy w tabeli.

Opis

Hak obrotowy łożyskowany WSBW – klasa 10, obraca się pod obciążeniem

- Kuta zapadka zatrzaskuje się na czubku haka i chroni przed przesunięciem w bok
- Łożysko osiowe pozwala obracać hak pod obciążeniem
- Duża obudowa obrotowa ułatwia łączenie; hak pasuje do systemu Connex
- Tylko do ciągnięcia w osi; czubek haka i zapadka nie mogą być obciążane
- Nie do stosowania w systemie spawanym
- Część zamienna: zestaw zapadki SFGW
- Wykonany zgodnie z PN-EN 1677-2
- Współczynnik bezpieczeństwa 4:1
- Obciążenie próbne 2,5 × DOR
- Test zmęczeniowy: 20 000 cykli przy 1,5 × DOR
- Maks. temperatura pracy: 120 °C
- Oznaczony klasą „10”; cechowanie: znak producenta, cecha certyfikatu DGUV (H16), znak CE, rozmiar, klasa, numer partii
- Zabezpieczony antykorozyjnie, lakier pomarańczowy
- Wykonany zgodnie z dyrektywą maszynową 2006/42/WE
- Oznakowany znakiem CE, z deklaracją zgodności i świadectwem badań
- Wyprodukowany w Unii Europejskiej

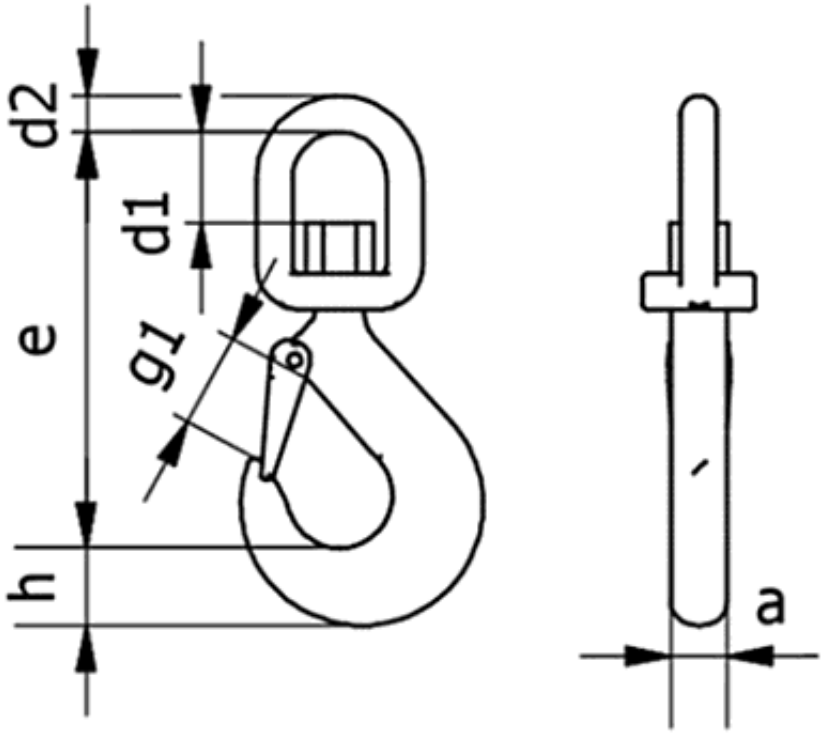

DOR [t]	e [mm]	h [mm]	a [mm]	d1 [mm]	d2 [mm]	g1 [mm]	Masa [kg]
2,5	154	28	19	37	12	26	1,24
4,0	183	33	25	41	16	30	1,84
6,7	221	40	30	47	20	38	3,45

DOR (WLL) – dopuszczalne obciążenie robocze.

Dostępne warianty

DOR[t]: 2,5, 4,0, 6,7

Strona produktu: https://sklep.dzwignice.com/1366-hak-obrotowy-lozyskowany-wsbw.html