

Wciągnik łańcuchowy SBE HP 3m

Indeks	**ZAW SBE**

Ręczny wciągnik łańcuchowy z łańcuchem manewrowym SBE do pionowego podnoszenia i opuszczania ładunków na dużych wysokościach. Udźwig od 0,25 do 10 t, wysokość podnoszenia 3 m, wysokość manewrowa 2,5 m. Łańcuch klasy T, grupa natężenia pracy M1.

Opis

SBE – wciągnik łańcuchowy z łańcuchem manewrowym, wysokość podnoszenia 3 m

Ręczny wciągnik z łańcuchem manewrowym do pionowego podnoszenia i opuszczania ładunków przy dużych wysokościach podnoszenia, gdy wciągnik jest zamontowany poza zasięgiem operatora.

- Zastosowanie: bezpieczne i precyzyjne pionowe podnoszenie i opuszczanie ładunków przy dużych wysokościach podnoszenia, gdy wciągnik jest zamontowany wysoko, poza zasięgiem operatora; szczególnie zalecany w połączeniu z wózkiem jezdnym, żurawiem warsztatowym, suwnicą pomostową lub belką nośną z podstawą teową
- Łańcuch manewrowy to osobny łańcuch spięty w pętlę, którym operator steruje całym mechanizmem podnoszenia i opuszczania
- Łańcuch manewrowy wystaje z korpusu w dół, więc operator może stać z dala od osi podwieszenia ładunku, poza strefą spadania, wahania ładunku i torem ruchu wózka
- Niewielka masa własna, ocynkowany łańcuch nośny klasy T ze stali stopowej
- Prowadnica łańcucha zapobiega skręcaniu i zakleszczaniu, więc łańcuch przesuwa się płynnie
- Opcja: pojemnik na łańcuch do wciągnika SBE (osobna pozycja): rozmiar 0,5 do SBE 0,25 i 0,5 t; rozmiar 1,5 do SBE 1,0 i 1,5 t; rozmiar 3,0 do SBE 2,0 i 3,0 t; SBE 5,0 i 10,0 t bez pojemnika
- Udźwig (DOR): od 250 do 10000 kg
- Standardowa wysokość podnoszenia 3 m, standardowa wysokość manewrowa 2,5 m; dłuższy łańcuch na zamówienie (masa kolejnego metra łańcucha w tabeli)
- Grupa natężenia pracy (GNP) M1 według ISO 4301-1
- Temperatura pracy: od −10 do +50 °C
- Wykonany zgodnie z dyrektywą maszynową 2006/42/WE, spełnia wymagania normy EN 13157. Oznakowanie CE, załączona deklaracja zgodności
- Wciągnik ma tabliczkę znamionową

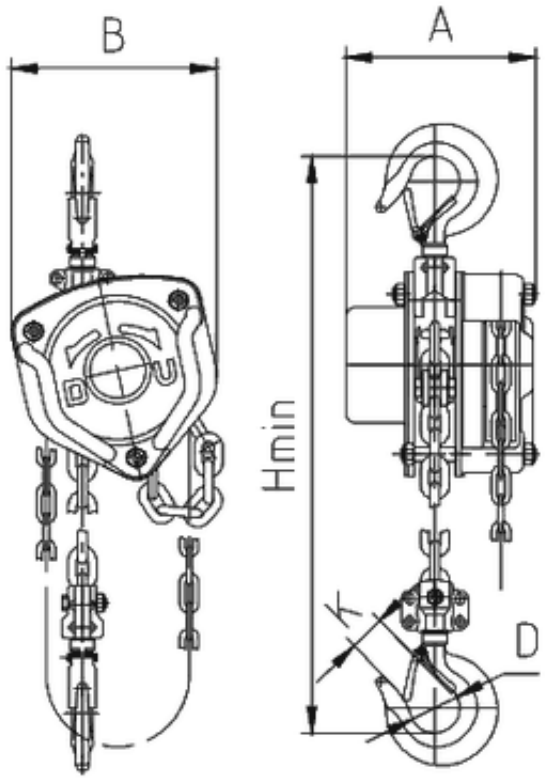

SBE 0,5 - 2,0T

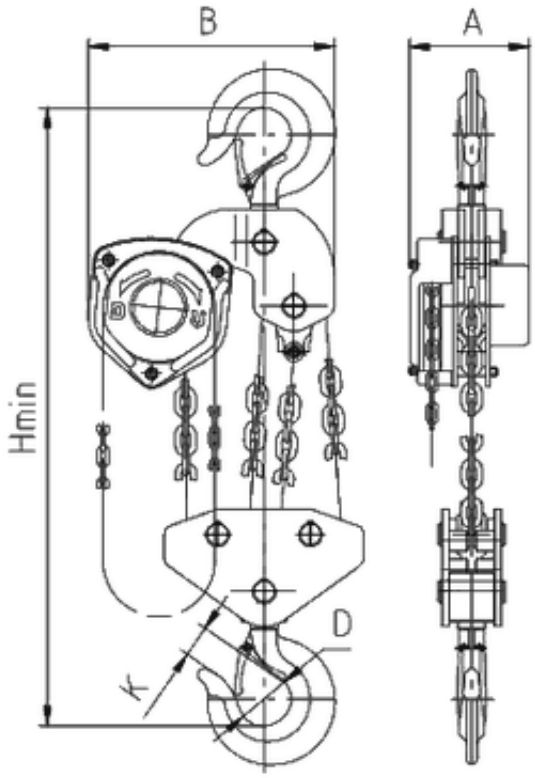

SBE 10,0T

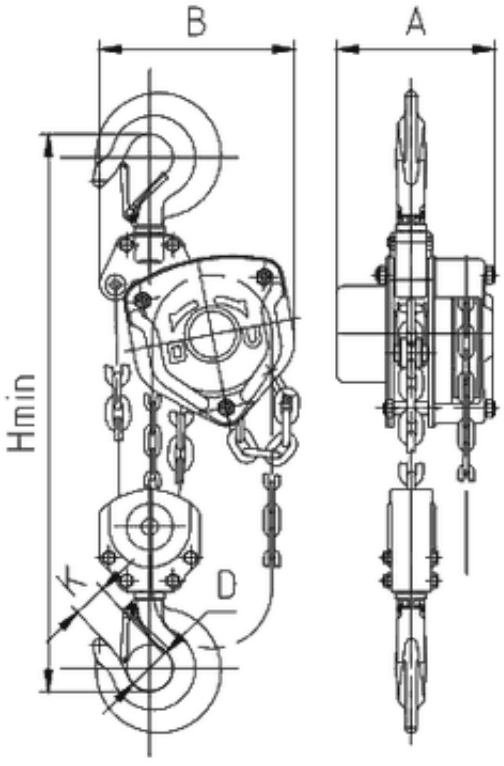

SBE 3,0 - 5,0T

Typ	SBE 0,25	SBE 0,5	SBE 1,0	SBE 1,5	SBE 2,0	SBE 3,0	SBE 5,0	SBE 10,0
DOR [kg]	250	500	1000	1500	2000	3000	5000	10000
Wysokość podnoszenia* [m]	3	3	3	3	3	3	3	3
Wysokość manewrowa** [m]	2,5	2,5	2,5	2,5	2,5	2,5	2,5	2,5
Liczba cięgien	1	1	1	1	1	2	2	4
Rozmiar łańcucha [mm]	4×12	6×18	6×18	8×24	8×24	8×24	10×30	10×30
Siła podnoszenia*** [N]	190	200	320	360	365	385	435	435
Przełożenie**** [m]	31,6	33,3	41,5	55,6	72,6	111,2	163,4	326,8
Hmin [mm]	245	270	317	399	414	465	618	798
A [mm]	104	137,5	146,5	170	170	170	190	190
B [mm]	100	137	162	183	194	220	288	384
D [mm]	30	35	35,5	45	42,5	50	64	85
K [mm]	23	28	26	32,5	32	37	46	50
Masa [kg]	5	9	11	15	19	26	43	80
Masa kolejnego metra [kg]	0,9	1,6	1,6	2,2	2,2	3,6	5,2	9,5
GNP [ISO]	M1	M1	M1	M1	M1	M1	M1	M1

* Standardowa wysokość podnoszenia, którą na zamówienie można zmienić.
** Standardowa wysokość manewrowa, którą można przerobić na zamówienie.
*** Siła podnoszenia: siła przyłożona do łańcucha manewrowego, potrzebna do podniesienia pełnego obciążenia.
**** Przełożenie: długość łańcucha manewrowego, który trzeba przeciągnąć, żeby podnieść ładunek o 1000 mm.

Opis

Wciągnik SBE z łańcuchem manewrowym przeznaczony jest do bezpiecznego, precyzyjnego pionowego podnoszenia i opuszczania ładunków, przy dużych wysokościach podnoszenia, gdy wciągnik zamontowany jest wysoko, poza zasięgiem operatora. Szczególnie zaleca się zastosowanie w połączeniu z wózkiem jezdnym oraz z żurawiem warsztatowym, suwnicą pomostową lub belką nośną z podstawą teową.

Łańcuch manewrowy wciągnika SBE to spięty w pętlę oddzielny łańcuch, którym operator bezpośrednio steruje całym mechanizmem podnoszenia i opuszczania ładunku.

Dzięki temu, że łańcuch manewrowy jest ciągnięty w pętli i wystaje z korpusu wciągnika w dół, operator może stać w bezpiecznym miejscu, z dala od osi podwieszenia ładunku poza strefą spadania, zasięgiem obrotu, wahaniem ładunku lub torem ruchu wózka.

Wciągnik posiada niewielką masę własną oraz ocynkowany łańcuch nośny klasy T ze stali stopowej.

Konstrukcja prowadnicy łańcucha zapobiega skręcaniu lub zakleszczaniu, zapewniając płynny przesuw.

Opcjonalny pojemnik na łańcuch nośny.

Grupa natężenia pracy (GNP) M1 według ISO 4301-1. Norma ISO 4301-1 dzieli mechanizmy dźwignic na grupy od M1 do M8. O grupie decydują klasa obciążenia (L1–L4, czyli jak często mechanizm pracuje z ładunkiem bliskim udźwigu) i klasa robocza (średni dzienny czas pracy). Szacunkowy resurs mechanizmu w grupie M1 wynosi 800 h przy obciążeniu lekkim (L1), 400 h przy średnim (L2), 200 h przy ciężkim (L3) i 100 h przy bardzo ciężkim (L4). Użytkownik dźwignicy jest prawnie zobowiązany określić rzeczywisty okres użytkowania, na bieżąco kontrolować wykorzystanie resursu i na tej podstawie planować przeglądy, remonty lub wycofanie urządzenia z eksploatacji. Jak dobrać urządzenie do warunków pracy, opisujemy w artykule Zasady doboru urządzeń ze względu na intensywność pracy.

Dozór techniczny. Wciągniki ręczne ogólnego przeznaczenia o udźwigu do 2000 kg nie wymagają zgłoszenia do UDT, a powyżej 2000 kg zgłoszenie jest co do zasady wymagane. Formę dozoru warto potwierdzić dla konkretnego urządzenia. Więcej informacji znajdziesz na oficjalnej stronie Urzędu Dozoru Technicznego.

Dostępne warianty

Wybierz typ: 0,25, 0,5, 1, 1,5, 2, 3, 5, 10

Strona produktu: https://sklep.dzwignice.com/135-sbe-wcignik-lacuchowy-hp3m.html