

Hak skracający z uchem KWB P/S klasy 10

Indeks	**ZAH KP/S**

Hak skracający z uchem KWB P/S klasy 10 do skracania łańcucha KWB Star Alloy o średnicy 6–26 mm i do zawiesi, które nie mogą się zaciskać.

Opis

Hak skracający z uchem KWB P/S klasy 10 – do skracania łańcucha

- Skracanie łańcucha nie wymaga obniżenia DOR: współczynnik bezpieczeństwa wynosi 4:1
- Rozmiary 6–16 mm mają boczne siodełka, na których osadza się łańcuch
- Rozmiary od 19/20 mm nie mają siodełek: łańcuch nie może opierać się o dno haka
- Oznaczony klasą „10”
- Temperatura pracy bez obniżania DOR: od −40 do +200 °C
- Lakierowany proszkowo na fioletowo
- Wykonany zgodnie z dyrektywą maszynową 2006/42/WE
- Oznakowany znakiem CE, z deklaracją zgodności i świadectwem badań

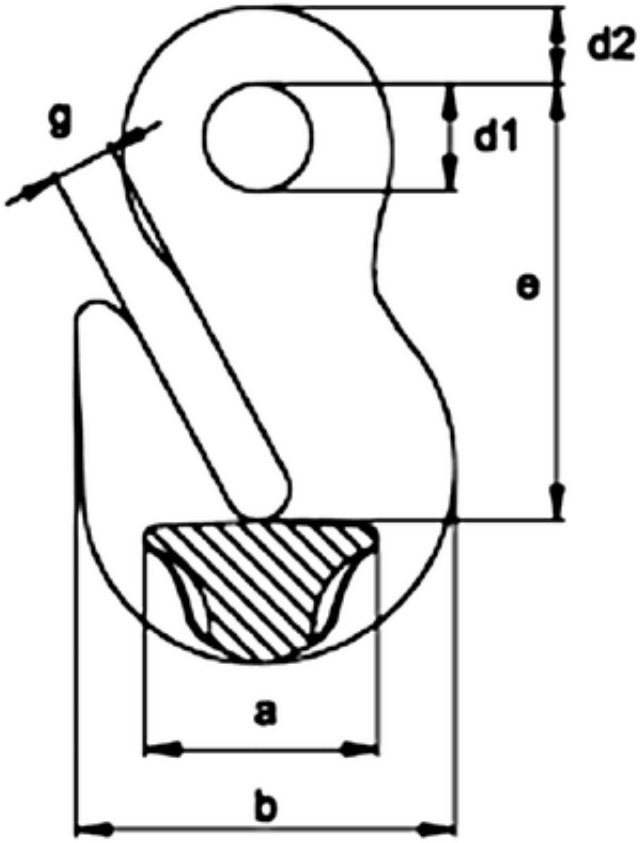

DOR [t]	Dla łańcucha Ø [mm]	e [mm]	b [mm]	d1 [mm]	d2 [mm]	g [mm]	a [mm]	Masa [kg]
1,4	6	50	42	12	9	7	26	0,18

2,5	7-8	65	56	16	12	9	35	0,40
4,0	10	77	70	20	14	12	46	0,90
6,7	13	101	91	26	19	15	60	1,80
10,0	16	121	113	32	23	19	69	3,60
16,0	19-20	151	150	36	27	25	84	6,15
19,0	22	170	165	42	31	27	91	8,30
26,5	26	201	195	50	37	32	107	13,80

DOR (WLL) – dopuszczalne obciążenie robocze.

Dostępne warianty

DOR[t]: 1,4, 2,5, 4,0, 6,7, 10,0, 16,0, 19,0, 26,5

Strona produktu: https://sklep.dzwignice.com/1305-hak-skracajacy-z-uchem-kwb-p-s-klasy-10.html