

Hak widełkowy KWB HKSB/S z automatycznym zabezpieczeniem klasy 10

Indeks	**ZAH KHKSB/S**

Hak widełkowy KWB HKSB/S klasy 10 do łańcuchów KWB Star Alloy o średnicy 6–16 mm. Zamyka się i blokuje automatycznie.

Opis

Hak widełkowy KWB HKSB/S z automatycznym zabezpieczeniem klasy 10 – zamyka się i blokuje automatycznie

- Oznaczony klasą „10”
- Temperatura pracy bez obniżania DOR: od −40 do +200 °C
- Lakierowany proszkowo na fioletowo
- Wykonany zgodnie z dyrektywą maszynową 2006/42/WE
- Oznakowany znakiem CE, z deklaracją zgodności i świadectwem badań

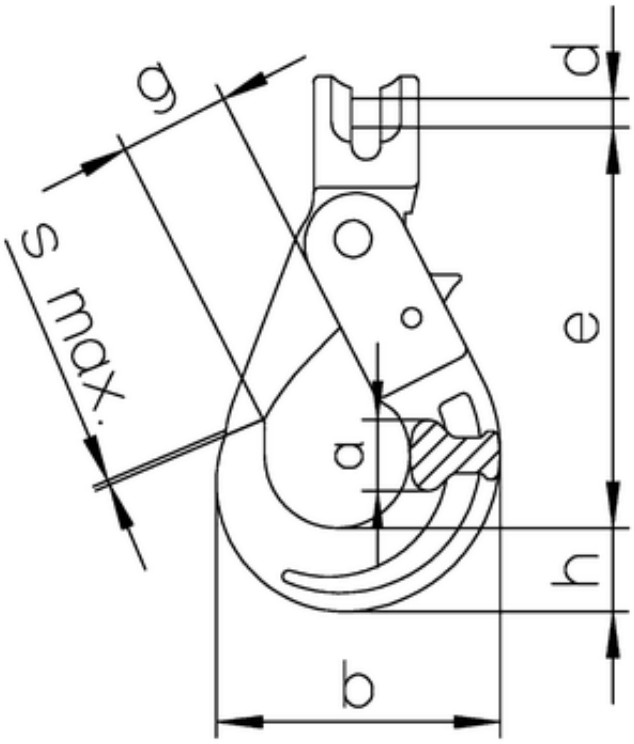

DOR [t]	Dla łańcucha Ø [mm]	e [mm]	h [mm]	a [mm]	b [mm]	d [mm]	g [mm]	s max [mm]	Masa [kg]
1,4	6	94	20	17	71	7,5	28	1	0,56
1,9	7	123	26	20	88	9	34	1	0,90
2,5	8	123	26	20	88	10	34	1	1,00
4,0	10	144	30	29	107	12,5	45	1	1,61
6,7	13	180	40	35	138	16	52	1,5	3,24

10,0	16	218	50	41	168	20	60	2	5,95

DOR (WLL) – dopuszczalne obciążenie robocze.

Dostępne warianty

DOR[t]: 1,4, 1,9, 2,5, 4,0, 6,7, 10,0

Strona produktu: https://sklep.dzwignice.com/1304-hak-widelkowy-kwb-hksb-s-z-automatycznym-zabezpieczeniem-klasy-10.html