

Hak widełkowy KWB HKS/S klasy 10

Indeks	**ZAH KHKS/S**

Hak widełkowy KWB HKS/S klasy 10 z kutą zapadką do łańcuchów KWB Star Alloy o średnicy 6–22 mm.

Opis

Hak widełkowy KWB HKS/S klasy 10 – z kutą zapadką

- Hak ogólnego zastosowania
- Kuta zapadka zatrzaskuje się na czubku haka i jest zabezpieczona przed przesunięciem w bok
- Montaż na łańcuchu nie wymaga specjalnych narzędzi
- Zgodny z EN 1677-2, z wartościami mechanicznymi klasy 10
- Temperatura pracy bez obniżania DOR: od −40 do +200 °C
- Lakierowany proszkowo na fioletowo
- Wykonany zgodnie z dyrektywą maszynową 2006/42/WE
- Oznakowany znakiem CE, z deklaracją zgodności i świadectwem badań

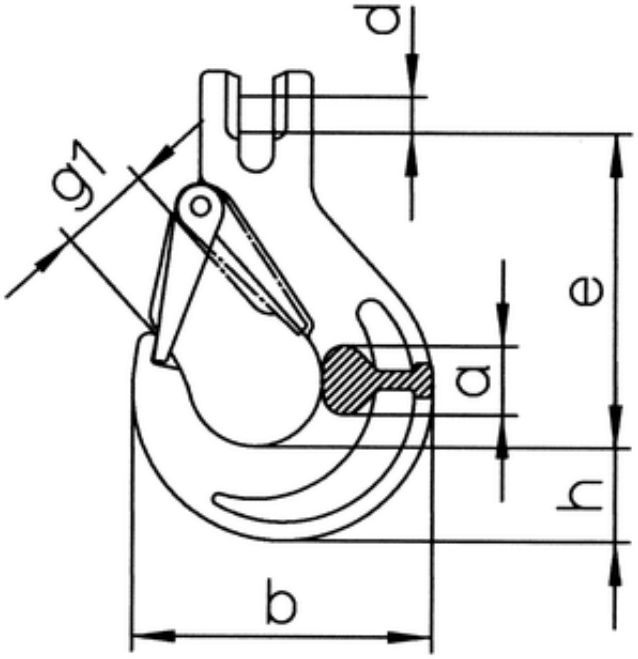

DOR [t]	Dla łańcucha Ø [mm]	e [mm]	h [mm]	a [mm]	d [mm]	g1 [mm]	b [mm]	Masa [kg]
1,4	6	69	20	15	7	19	66	0,25
1,9	7	95	28	19	9	26	90	0,68
2,5	8	95	28	19	10	26	90	0,60
4,0	10	109	35	25	12,5	31	108	1,14
6,7	13	136	41	34	16	39	131	2,02
10,0	16	155	49	37	20	45	153	3,57

16,0	19-20	184	53	51	24	53	177	5,55
19,0	22	214	62	52	27	62	196	12,10

DOR (WLL) – dopuszczalne obciążenie robocze.

Dostępne warianty

DOR[t]: 1,4, 1,9, 2,5, 4,0, 6,7, 10,0, 16,0, 19,0

Strona produktu: https://sklep.dzwignice.com/1303-hak-widelkowy-kwb-hks-s-klasy-10.html