

Ogniwo łączące KWB V/S klasy 10

Indeks	**ZAŁ KV/S**

Ogniwo łączące KWB V/S klasy 10 do łańcucha KWB Star Alloy 6–26 mm. DOR od 1,4 do 26,5 t, wymiary i masy w tabeli.

Opis

Ogniwo łączące KWB V/S klasy 10 – do łączenia elementów zawiesi łańcuchowych

- Łączy ogniwo główne z łańcuchem, łańcuch z łańcuchem oraz hak z łańcuchem
- Wyłącznie do prostego ciągu
- Sworzeń nośny i tuleja są dostępne także osobno
- Współczynnik bezpieczeństwa 4:1
- Obciążenie próbne odpowiada 2,5 × DOR
- Temperatura pracy bez obniżania DOR: od −40 do +200 °C
- Oznaczone klasą „10”
- Lakierowane proszkowo na fioletowo
- Wykonane zgodnie z dyrektywą maszynową 2006/42/WE
- Oznakowane znakiem CE, z deklaracją zgodności i świadectwem badań

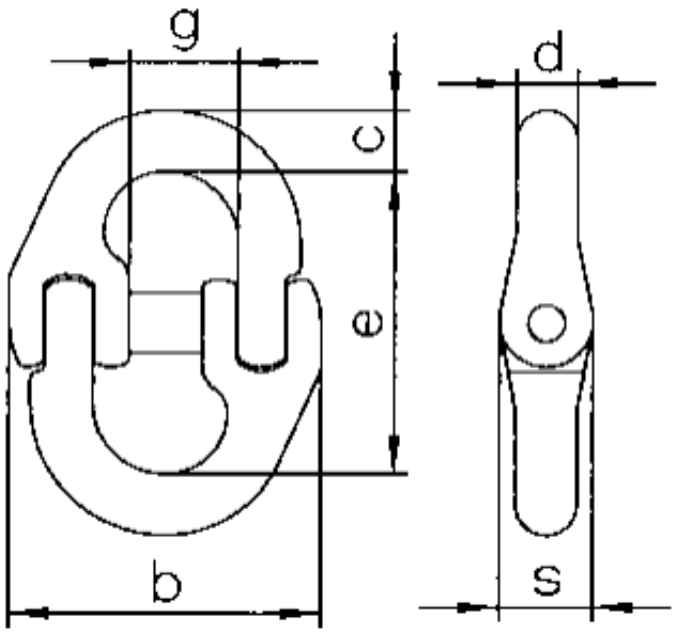

DOR [t]	Dla łańcucha Ø [mm]	e [mm]	c [mm]	s [mm]	d [mm]	b [mm]	g [mm]	Masa [kg]
1,4	6	44	8	11	8	39	14	0,11
1,9	7	51	10	13	9	47	17	0,20
2,5	8	62	12	14	10	55	18	0,29
4	10	72	15	18	13	64	24	0,52
6,7	13	88	20	22	17	79	28	0,91

10	16	103	21	29	21	106	33	1,40
16	19/20	115	30	35	24	123	42	3,33
19	22	161	34	39	25	148	51	4,15
26,5	26	190	40	46	30	175	60	6,70

DOR (WLL) – dopuszczalne obciążenie robocze przy kącie 0–45°.

Dostępne warianty

DOR[t]: 1,4, 1,9, 2,5, 4, 6,7, 10, 16, 19, 26,5

Strona produktu: https://sklep.dzwignice.com/1302-ogniwo-laczace-kwb-v-s-klasy-10.html