

Ogniwo główne KWB A/S klasy 10

Indeks	**ZAO KA/S**

Ogniwo główne KWB A/S klasy 10 do zawiesi łańcuchowych 1- i 2-cięgnowych na łańcuch KWB Star Alloy 6–26 mm. DOR od 2,3 do 40 t, wymiary i masy w tabeli.

Opis

Ogniwo główne KWB A/S klasy 10 – do zawiesi łańcuchowych 1- i 2-cięgnowych

- Współczynnik bezpieczeństwa 4:1
- Obciążenie próbne odpowiada 2,5 × DOR
- Temperatura pracy bez obniżania DOR: od −40 do +200 °C
- Oznaczone klasą „10”
- Lakierowane proszkowo na fioletowo
- Wykonane zgodnie z dyrektywą maszynową 2006/42/WE
- Oznakowane znakiem CE, z deklaracją zgodności i świadectwem badań

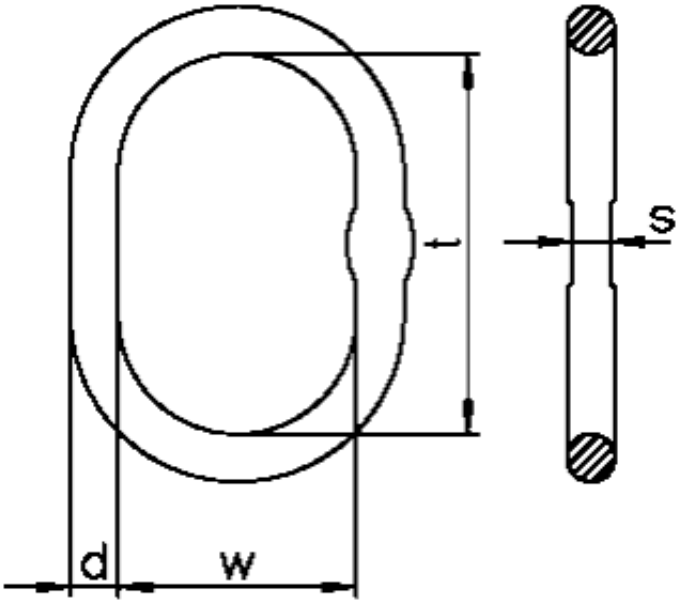

DOR [t]	Łańcuch Ø, zawiesie 1-cięgnowe [mm]	Łańcuch Ø, zawiesie 2-cięgnowe [mm]	Do haka DIN 15401 nr	d [mm]	t [mm]	w [mm]	Masa [kg]
2,3	6 i 7	6	2,5	13	110	60	0,34
3,5	8	7	2,5	17	110	60	0,55
5	10	8	5	19	135	75	0,94
7,6	13	10	6	23	160	90	1,64
10	16	13	8	27	180	100	2,53
14	19	16	10	33	200	110	4,28
25,1	22	19	16	36	260	140	6,22

30,8	26	22	25	45	340	180	12,82
40	–	26	32	50	350	190	16,55

DOR (WLL) – dopuszczalne obciążenie robocze przy kącie 0–45°. W zawiesiu łańcuchowym DOR zawiesia zależy od liczby cięgien i kąta pochylenia.

Przykład zawiesia 1-cięgnowego: ogniwo główne A/S i hak skracający z uchem P/S.

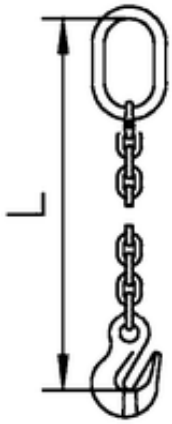

Przykład zawiesia 2-cięgnowego w pętli: ogniwo główne A/S i łańcuch.

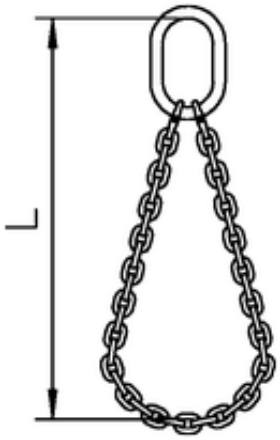

Dostępne warianty

DOR[t]: 2,3, 3,5, 5, 7,6, 10, 14, 25,1, 30,8, 40

Strona produktu: https://sklep.dzwignice.com/1300-ogniwo-glowne-kwb-a-s-klasy-10.html