

Hak widełkowy KWB HKSB/SUN z automatycznym zabezpieczeniem klasy 12

Indeks	**ZAH KHKSB/SUN**

Hak widełkowy KWB HKSB/SUN klasy 12 do łańcuchów KWB Sun Alloy o średnicy 7–16 mm. Zamyka się i blokuje automatycznie.

Opis

Hak widełkowy KWB HKSB/SUN z automatycznym zabezpieczeniem klasy 12 – zamyka się i blokuje automatycznie

- Części zamienne: bezpiecznik HBG/SUN oraz sworzeń z kołkiem KBG/SUN. Dobierz je do średnicy łańcucha. Bezpiecznik HBG/SUN 7/8 pasuje do haków na łańcuch 7 i 8 mm.
- Współczynnik bezpieczeństwa 4:1
- Każda sztuka sprawdzona obciążeniem próbnym 2,5 × DOR
- Każda sztuka sprawdzona defektoskopią magnetyczno-proszkową (MPI)
- Projektowa żywotność: 20 000 cykli pracy
- Temperatura pracy: od −40 do +200 °C
- Klasa 12
- Lakierowany proszkowo, kolor RAL 4004 (bordowy fiolet)
- Cechowanie: typ, klasa, numer partii, znak producenta, znak CE
- Wykonany zgodnie z dyrektywą maszynową 2006/42/WE
- Oznakowany znakiem CE, z deklaracją zgodności i świadectwem badań

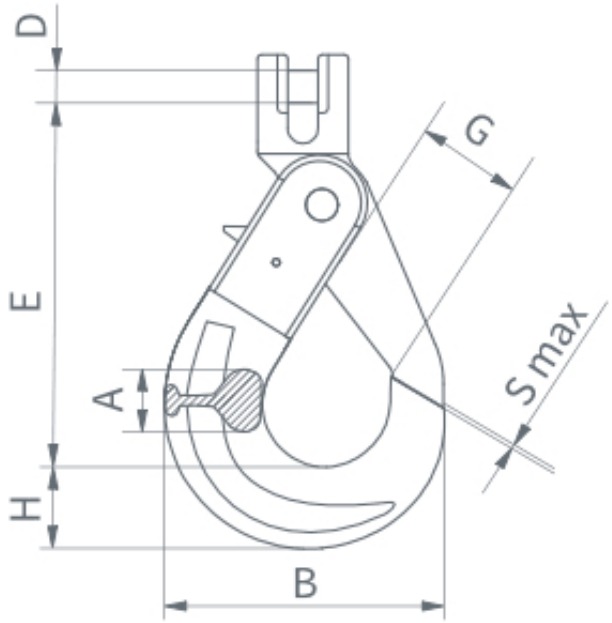

DOR [t]	Dla łańcucha Ø [mm]	E [mm]	B [mm]	H [mm]	D [mm]	A [mm]	G [mm]	S max [mm]	Masa [kg]
2,36	7	125	92	26	9,5	21	32	1	0,94
3	8	124	92	26	11	21	32	1	0,95

5	10	143	115	31	14	26	45	1	1,91
8	13	183	145	42	17,5	35	54	2	3,66
12,2	16	218	169	51	21	41	60	2	6,80

DOR (WLL) – dopuszczalne obciążenie robocze.

Dostępne warianty

DOR[t]: 3, 5, 8, 2,36, 12,2

Strona produktu: https://sklep.dzwignice.com/1294-hak-widelkowy-kwb-hksb-sun-z-automatycznym-zabezpieczeniem-klasy-12.html