

Hak widełkowy KWB HKS/SUN klasy 12

Indeks	**ZAH KHKS/SUN**

Hak widełkowy KWB HKS/SUN klasy 12 z kutą zapadką do łańcuchów KWB Sun Alloy o średnicy 7–16 mm.

Opis

Hak widełkowy KWB HKS/SUN klasy 12 – z kutą zapadką

- Hak ogólnego zastosowania
- Części zamienne: zapadka FG/SUN oraz sworzeń z kołkiem KBG/SUN. Dobierz je do średnicy łańcucha. Zapadka FG/SUN 7/8 pasuje do haków na łańcuch 7 i 8 mm.
- Współczynnik bezpieczeństwa 4:1
- Każda sztuka sprawdzona obciążeniem próbnym 2,5 × DOR
- Każda sztuka sprawdzona defektoskopią magnetyczno-proszkową (MPI)
- Projektowa żywotność: 20 000 cykli pracy
- Temperatura pracy: od −40 do +200 °C
- Klasa 12
- Lakierowany proszkowo, kolor RAL 4004 (bordowy fiolet)
- Cechowanie: typ, klasa, numer partii, znak producenta, znak CE
- Wykonany zgodnie z dyrektywą maszynową 2006/42/WE
- Oznakowany znakiem CE, z deklaracją zgodności i świadectwem badań

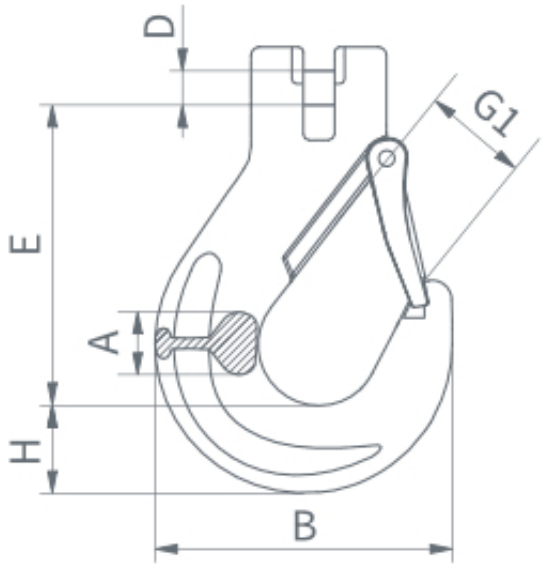

DOR [t]	Dla łańcucha Ø [mm]	E [mm]	B [mm]	H [mm]	D [mm]	A [mm]	G1 [mm]	Masa [kg]
2,36	7	93	89	27	9,5	21	26	0,67
3	8	92	89	27	11	21	26	0,67
5	10	108	110	33	14	25	31	1,23
8	13	130	132	41	17,5	34	38	2,42

12,2	16	158	160	49	21	37	45	4,22

DOR (WLL) – dopuszczalne obciążenie robocze.

Dostępne warianty

DOR[t]: 3, 5, 8, 2,36, 12,2

Strona produktu: https://sklep.dzwignice.com/1293-hak-widelkowy-kwb-hks-sun-klasy-12.html