

Wciągnik łańcuchowy dźwigniowy GKS HP 1,5m

Indeks	**ZAW GKS**

Ręczny wciągnik łańcuchowy dźwigniowy GKS do podnoszenia, przeciągania i napinania ładunków. Udźwig od 0,25 do 9 t, standardowa wysokość podnoszenia 1,5 m (GKS 0,25: 1,0 m). Łańcuch klasy T, grupa natężenia pracy M1.

Opis

GKS – wciągnik łańcuchowy dźwigniowy, wysokość podnoszenia 1,5 m

Ręczny wciągnik dźwigniowy do podnoszenia, opuszczania, przeciągania i przesuwania ładunków w pionie i w poziomie.

- Zastosowanie: naprężanie lin i przewodów, rozciąganie siatek ogrodzeniowych, ściąganie elementów konstrukcji przy montażu, zabezpieczanie ładunku przed przesunięciem w transporcie
- Rękojeść dźwigni obraca się o 360°, więc wciągnikiem można pracować w ciasnych i trudno dostępnych miejscach
- Rękojeść z gumową nakładką odporną na olej
- Obudowa ze stali o dużej wytrzymałości, oś szpuli roboczej podparta w dwóch punktach
- Ocynkowany łańcuch nośny klasy T ze stali stopowej
- Powiększone ogniwo końcowe łańcucha o wytrzymałości 2,5 razy większej od udźwigu, z szerokim uchem do zawiesia pasowego; nie pozwala łańcuchowi wypaść z koła łańcuchowego
- Opcja: stoper łańcuchowy G-CC zamiast ogniwa końcowego. Zapina się go na dowolnym ogniwie za wciągnikiem i można przestawiać w czasie pracy; chroni obciążony łańcuch przed przypadkowym zluzowaniem. Pasuje do łańcuchów 6, 8 i 10 mm, czyli do GKS od 0,75 do 9 t
- Udźwig (DOR): od 250 do 9000 kg
- Standardowa wysokość podnoszenia 1,5 m (GKS 0,25: 1,0 m); dłuższy łańcuch na zamówienie
- Grupa natężenia pracy (GNP) M1 według ISO 4301-1
- Temperatura pracy: od −10 do +50 °C
- Wykonany zgodnie z dyrektywą maszynową 2006/42/WE, spełnia wymagania normy EN 13157. Oznakowanie CE, załączona deklaracja zgodności
- Tabliczka znamionowa: znak wytwórcy, CE, udźwig, numer fabryczny, rok produkcji, rozmiar i klasa łańcucha, masa

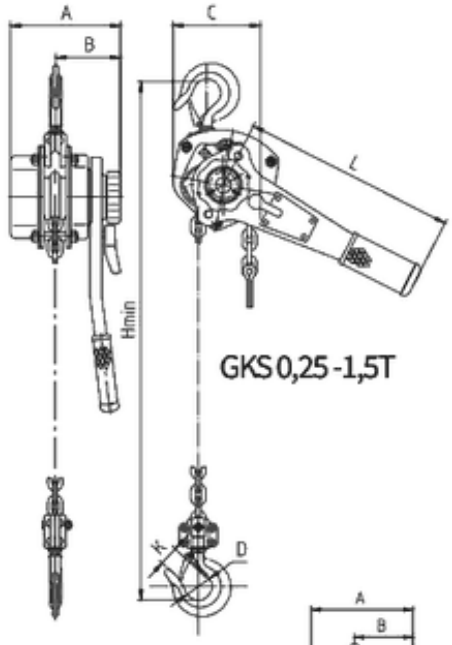

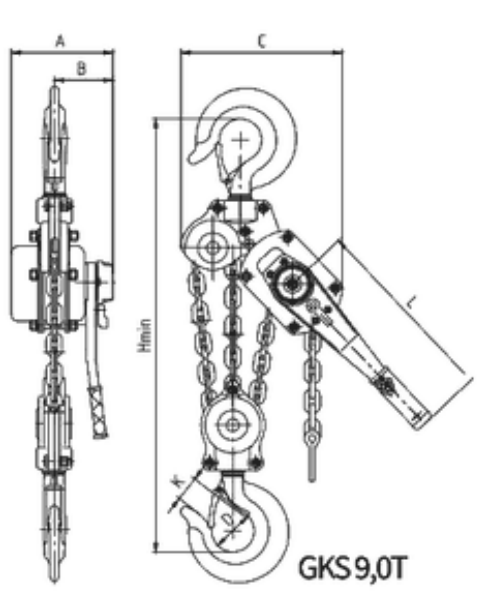

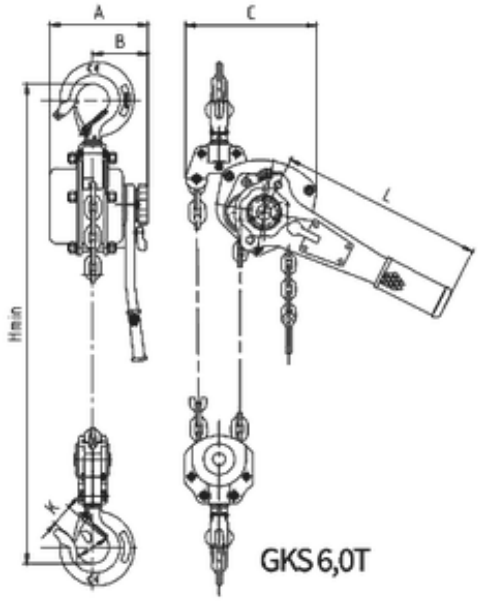

Typ	DOR [kg]	Wysokość podnoszenia* [m]	Liczba cięgien	Rozmiar łańcucha [mm]	Siła dźwigni [N]	Hmin [mm]	A [mm]	B [mm]	C [mm]	D [mm]	L [mm]	Masa [kg]	GNP [ISO]
GKS 0,25	250	1,0	1	4×12	340	250	95	78	80	20	155	3,5	M1
GKS 0,5	500	1,5	1	5×15	340	260	105	78	80	21	305	4	M1
GKS 0,75	750	1,5	1	6×18	140	320	148	55	135	37	290	6,3	M1
GKS 1,5	1500	1,5	1	8×24	220	400	176	102	162	45	420	11	M1
GKS 3,0	3000	1,5	1	10×30	320	480	195	109	211	50	420	18,7	M1
GKS 6,0	6000	1,5	2	10×30	340	620	195	109	254	65	420	30	M1
GKS 9,0	9000	1,5	3	10×30	360	700	195	109	319	85	420	41,2	M1

* Standardowa wysokość podnoszenia, którą na zamówienie można zmienić.

Opis

Wciągnik łańcuchowy GKS przeznaczony jest do przemieszczania, podnoszenia, przeciągania i przesuwania ładunków w poziomie oraz w pionie. Jest idealnym narzędziem do generowania dużych sił naciągowych przy

naprężaniu lin i przewodów, rozciąganiu siatek ogrodzeniowych, zacieśnianiu elementów konstrukcyjnych podczas montażu i zabezpieczaniu ładunku przed przemieszczaniem się podczas transportu.

Posiada niewielką masę własną oraz ocynkowany łańcuch nośny klasy T ze stali stopowej.

Obudowa wykonana ze stali o dużej wytrzymałości.

Rękojeść dźwigni obraca się o 360°, umożliwiając pracę w różnych pozycjach w ciasnych i trudnodostępnych miejscach.

Oś szpuli roboczej podparta dwupunktowo.

Rękojeść wyposażona w gumową nakładkę odporną na działanie oleju.

Powiększone ogniwo końcowe łańcucha roboczego o wytrzymałości 2,5 razy większej od nominalnego udźwigu wciągnika.

Wciągnik może być wyposażony w ogniwo końcowe łańcucha roboczego w postaci ogranicznika wysunięcia, zapinanego na dowolnym ogniwie łańcucha za wciągnikiem. Ogranicznik może być w łatwy sposób przestawiany w trakcie pracy, zabezpieczając obciążony łańcuch przed przypadkowym zluzowaniem. Ogniwo zapobiega także wypadnięciu łańcucha z koła łańcuchowego. Chain stoper (stoper łańcuchowy G-CC) pasuje do łańcuchów 6, 8 i 10 mm.

Grupa natężenia pracy (GNP) M1 według ISO 4301-1. Norma ISO 4301-1 dzieli mechanizmy dźwignic na grupy od M1 do M8. O grupie decydują klasa obciążenia (L1–L4, czyli jak często mechanizm pracuje z ładunkiem bliskim udźwigu) i klasa robocza (średni dzienny czas pracy). Szacunkowy resurs mechanizmu w grupie M1 wynosi 800 h przy obciążeniu lekkim (L1), 400 h przy średnim (L2), 200 h przy ciężkim (L3) i 100 h przy bardzo ciężkim (L4). Użytkownik dźwignicy jest prawnie zobowiązany określić rzeczywisty okres użytkowania, na bieżąco kontrolować wykorzystanie resursu i na tej podstawie planować przeglądy, remonty lub wycofanie urządzenia z eksploatacji. Jak dobrać urządzenie do warunków pracy, opisujemy w artykule Zasady doboru urządzeń ze względu na intensywność pracy.

Dozór techniczny. Wciągniki ręczne ogólnego przeznaczenia o udźwigu do 2000 kg nie wymagają zgłoszenia do UDT, a powyżej 2000 kg zgłoszenie jest co do zasady wymagane. Formę dozoru warto potwierdzić dla konkretnego urządzenia. Więcej informacji znajdziesz na oficjalnej stronie Urzędu Dozoru Technicznego.

Dostępne warianty

Typ: GKS 0,25, GKS 0,5, GKS 0,75, GKS 1,5, GKS 3,0, GKS 6,0, GKS 9,0

Strona produktu: https://sklep.dzwignice.com/126-gks-wcignik-acuchowy-hp15m.html