

Uchwyt peCLAMP DHW do cienkich blach w pozycji poziomej

Indeks	**ZUPDHW**

Uchwyt peCLAMP do podnoszenia i poziomego przenoszenia cienkich arkuszy blachy, które uginają się podczas podnoszenia. Do pracy w parach. Udźwig pary od 1 do 6 t. Znak CE, deklaracja zgodności i zaświadczenie o jakości.

Opis

peCLAMP DHW – uchwyt do cienkich blach w pozycji poziomej

Uchwyt (zacisk) do podnoszenia i poziomego przenoszenia cienkich arkuszy blachy, które uginają się podczas podnoszenia. Producent: pewag.

- Do pracy w parach, na zawiesiu dwucięgnowym; podany udźwig dotyczy pary
- Maksymalny kąt wierzchołkowy między cięgnami zawiesia: 60°
- Udźwig pary (DOR): od 1000 kg do 6000 kg, zależnie od rozmiaru
- Minimalna masa ładunku: 10% DOR
- Do blach o twardości do 37 HRC (345 HB)
- Wykonany zgodnie z dyrektywą maszynową 2006/42/WE, spełnia wymogi normy EN 13155
- Oznakowany znakiem CE, z deklaracją zgodności i zaświadczeniem o jakości

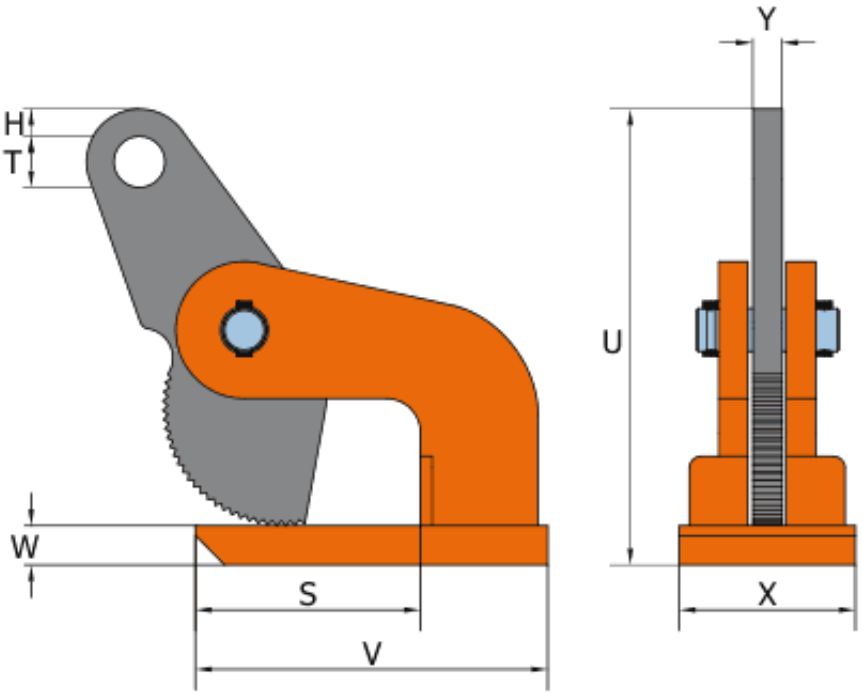

Typ	DOR/para [kg]	Zakres chwytu [mm]	H [mm]	S [mm]	T [mm]	U [mm]	V [mm]	W [mm]	X [mm]	Y [mm]	Masa [kg]
DHW 1 t	1000	0–15	13,5	99	22,5	167	140	10	65	15	2,5
DHW 2 t	2000	0–35	14	114	26	233	180	20	80	15	8

DHW 4 t	4000	0–50	25	129	40	304	235	30	130	20	18
DHW 6 t	6000	0–50	25	129	40	304	235	30	130	20	18

Dostępność: od 3 do 30 dni.

Cena dotyczy jednego uchwytu; do pracy potrzebna jest para.

Poniżej: dopuszczalne kierunki obciążenia. W widoku z boku odchylenie najwyżej 15°.

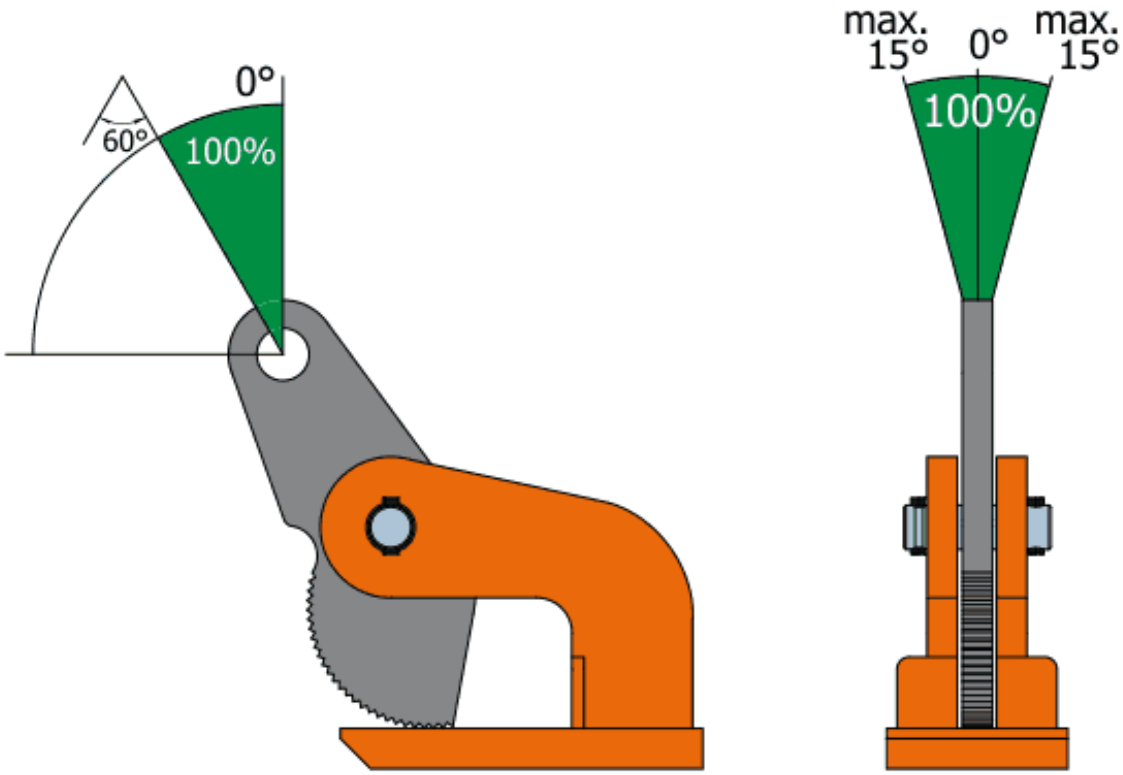

Dostępne warianty

Typ: DHW 1 t, DHW 2 t, DHW 4 t, DHW 6 t

Dokumenty do pobrania

- peCLAMP poziome - INSTRUKCJA - Instrukcja użytkowania uchwytu typu peCLAMP do blach w poziomie - kliknij na linku (napisany wersalikami) powyżej, lub poniżej (Pliki do pobrania), by pobrać plik pdf z instrukcją.

Strona produktu: https://sklep.dzwignice.com/1240-uchwyt-peclamp-dhw-do-cienkich-blach-w-pozycji-poziomej.html