

Trawersa TBB-H do pojemników BIG-BAG

Indeks	**ZT TBB-H**

Trawersa TBB z dodatkowymi hakami obrotowymi do podwieszania ładunku, do transportu worków typu BIG-BAG. Typoszereg udźwigu w zakresie 1÷3t podany w tabeli.

Opis

Trawersa TBB-H

Trawersa do podnoszenia pojemników BIG-BAG. Wyposażona dodatkowo w haki do podwieszania. Trawersy służą do transportu materiałów sypkich magazynowanych w workach - kontenerach elastycznych typu "BIG-BAG".

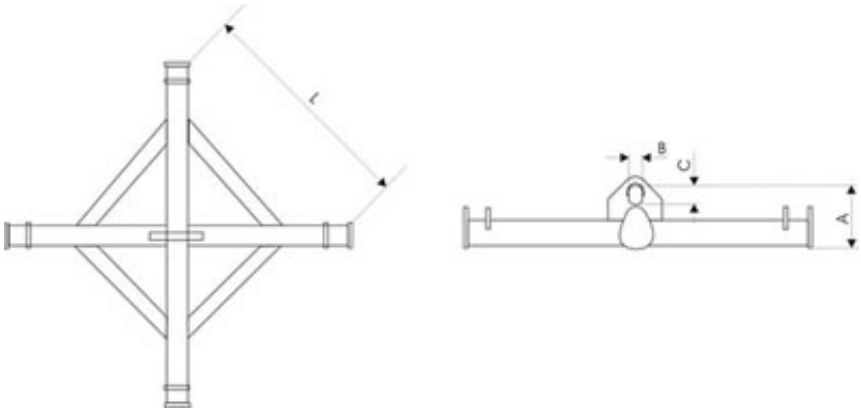

TYP	DOR kG	A mm	B mm	C mm	L mm	WAGA kg
TBB - 1H	1000	215	60	110	827	35,0
TBB - 1,5H	1500	218	60	110	827	38,0
TBB - 2H	2000	266	76	130	827	66,0
TBB - 3H	3000	276	76	130	827	79,0

Spełnia przepisy Dyrektywy Maszynowej

Cechowany :
- znak wytwórcy
- znak CE
- udźwig
- nr fabryczny

Dostępne warianty

Wybierz udźwig: 1,00t, 1,50t, 2,00t, 3,00t

Strona produktu: https://sklep.dzwignice.com/124-trawersa-tbb-h-do-pojemnikow-big-bag.html