

# Uchwyt peCLAMP HXW-V do blach w pozycji poziomej ze sprężyną

Indeks **ZUPHXW-V**

Uchwyt peCLAMP do poziomego podnoszenia i przenoszenia blach, ze sprężyną skrętną przy segmencie zębatym. Do pracy w parach. Udźwig pary od 1 do 6 t. Znak CE, deklaracja zgodności i zaświadczenie o jakości.

## Opis

**peCLAMP HXW-V – uchwyt do blach w pozycji poziomej ze sprężyną**

Uchwyt (zacisk) do poziomego podnoszenia i przenoszenia blach. Sprężyna skrętna przy segmencie zębatym pozwala zamknąć uchwyt w dowolnie wybranym miejscu. Producent: pewag.

- Sprężyna pozwala jednemu operatorowi założyć uchwyty i prowadzić wciągnik
- Do pracy w parach, na zawiesiu dwucięgnowym; podany udźwig dotyczy pary
- Dopuszczalny kąt obciążenia do 120° od pionu (od 60° udźwig maleje do 75%, od 90° do 50%)
- Udźwig pary (DOR): od 1000 kg do 6000 kg, zależnie od rozmiaru
- Minimalna masa ładunku: 10% DOR
- Do blach o twardości do 37 HRC (345 HB)
- Wykonany zgodnie z dyrektywą maszynową 2006/42/WE, spełnia wymogi normy EN 13155
- Oznakowany znakiem CE, z deklaracją zgodności i zaświadczeniem o jakości

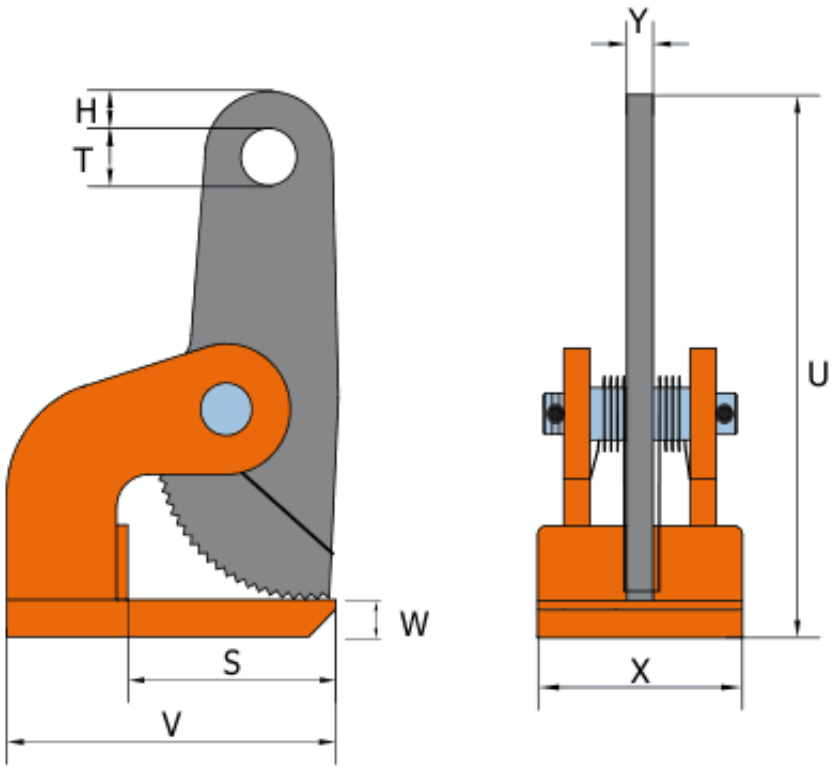


| Typ | DOR/para [kg] | Zakres chwytu [mm] | H [mm] | S [mm] | T [mm] | U [mm] | V [mm] | W [mm] | X [mm] | Y [mm] | Masa [kg] |
|---|---|---|---|---|---|---|---|---|---|---|---|
| HXW-V | 1000 | 0–35 | 12 | 99 | 26,5 | 188 | 140 | 10 | 85 | 15 | 3 |

| | | | | | | | | | | | |
|---|---|---|---|---|---|---|---|---|---|---|---|
| **1 t** | | | | | | | | | | | |
| **HXW-V 2 t** | 2000 | 0–60 | 19 | 114 | 30,5 | 286 | 180 | 15 | 125 | 16 | 8 |
| **HXW-V 3 t** | 3000 | 0–60 | 19 | 125 | 30,5 | 302 | 200 | 20 | 140 | 20 | 12,2 |
| **HXW-V 4 t** | 4000 | 0–60 | 19 | 139 | 30,5 | 316 | 220 | 30 | 165 | 20 | 17 |
| **HXW-V 6 t** | 6000 | 0–60 | 19 | 139 | 30,5 | 316 | 220 | 30 | 165 | 20 | 17 |

Dostępność: od 3 do 30 dni.

Cena dotyczy jednego uchwytu; do pracy potrzebna jest para.

Poniżej: dopuszczalne kierunki obciążenia. W widoku z przodu do 60° od pionu pełny udźwig, od 60° do 90° – 75% udźwigu, od 90° do 120° – 50% udźwigu; w widoku z boku odchylenie najwyżej 15°.

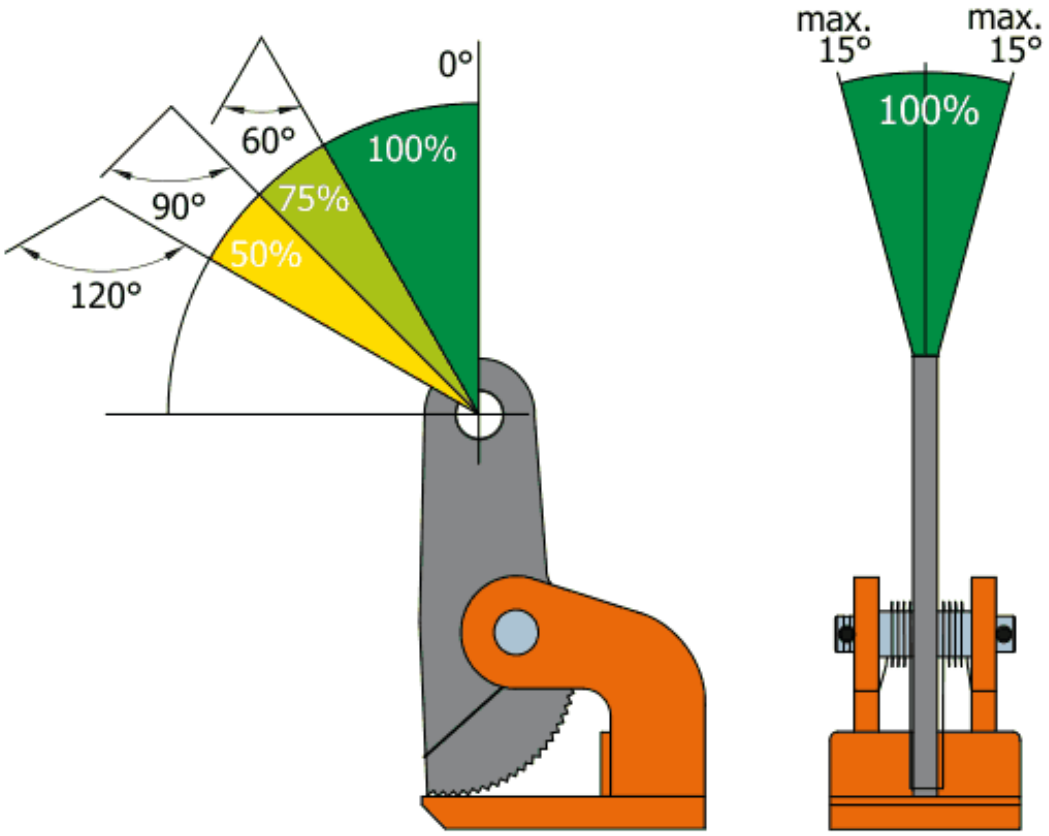


## Dostępne warianty

**Typ:** HXW-V 1 t, HXW-V 2 t, HXW-V 3 t, HXW-V 4 t, HXW-V 6 t

## Dokumenty do pobrania

- peCLAMP poziome - INSTRUKCJA - Instrukcja użytkowania uchwytu typu peCLAMP do blach w poziomie - kliknij na linku (napisany wersalikami) powyżej, lub poniżej (Pliki do pobrania), by pobrać plik pdf z instrukcją.

Strona produktu: https://sklep.dzwignice.com/1239-uchwyt-peclamp-hxw-v-do-blach-w-pozycji-poziomej-ze-sprezyna.html