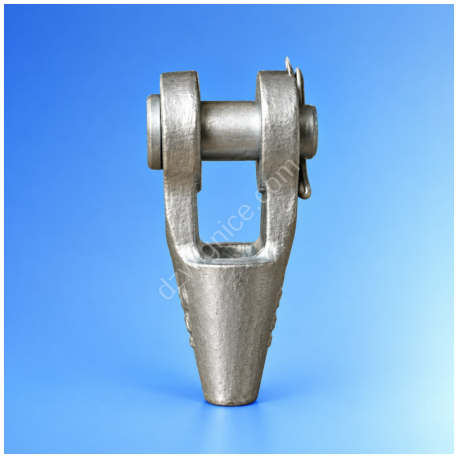

Głowice widełkowe do zalewania lin

Indeks **ZA0 GWZ**

Głowica widełkowa do zalewania na linę o średnicy od 6 do 30 mm.
Wymiary i typoszereg w tabeli.

Opis

GWZ - głowica widełkowa do zalewania

- Opcja: cynkowanie ogniowo.
- Cechowanie: rozmiar, numer partii, znak producenta, znak CE.

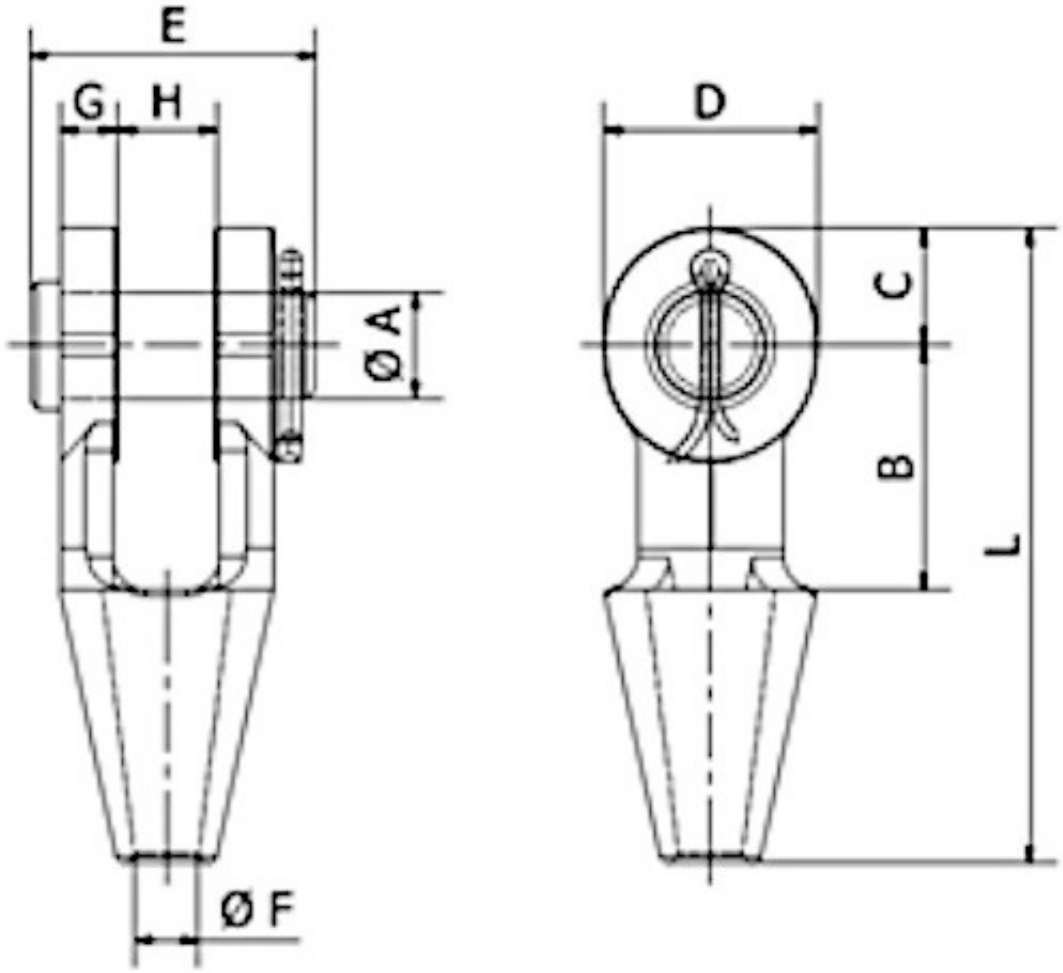

TYP	ø liny [mm]	DOR [t]	A [mm]	B [mm]	C [mm]	D [mm]	E [mm]	ø F [mm]	G [mm]	H [mm]	L [mm]	Masa [kg]
07	6-7	1,6	16	40	19	34	51	9	9	19	109	0,4
10	8-10	2,4	20	45	22	42	63	13	11	21	124	0,7
13	11-13	4	25	51	27	50	67	15	12	25	142	1

16	14-16	5	30	63	32	58	85	18	14	32	171	1,8
19	18-19	8	35	76	40	70	95	22	16	38	205	3
22	20-22	11	41	89	45	80	110	25	19	44	235	4,6
26	23-26	15	51	101	60	104	128	29	22	51	275	8
30	27-30	18	57	114	65	114	142	33	25	57	306	11

Dostępne warianty

TYP: 07, 10, 13, 16, 19, 22, 26, 30

Cechy produktu

Rodzaj wyrobu	**Głowice do zalewania**
Średnica liny (mm)	**6**
Średnica liny (mm)	**7**
Średnica liny (mm)	**8**
Średnica liny (mm)	**9**
Średnica liny (mm)	**10**
Średnica liny (mm)	**11**
Średnica liny (mm)	**12**
Średnica liny (mm)	**13**
Średnica liny (mm)	**14**
Średnica liny (mm)	**15**
Średnica liny (mm)	**16**
Średnica liny (mm)	**18**
Średnica liny (mm)	**19**
Średnica liny (mm)	**20**
Średnica liny (mm)	**22**
Średnica liny (mm)	**23**
Średnica liny (mm)	**24**
Średnica liny (mm)	**25**
Średnica liny (mm)	**26**
Średnica liny (mm)	**27**
Średnica liny (mm)	**28**
Średnica liny (mm)	**30**
Przeznaczenie	**Do lin**

Strona produktu: https://sklep.dzwignice.com/1069-glowice-widelkowe-do-zalewania-lin.html