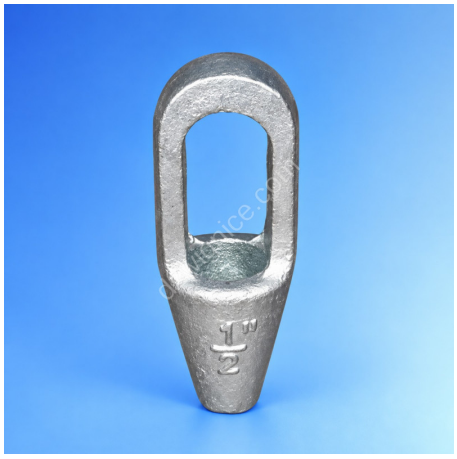

Głowice oczkowe do zalewania lin

Indeks	**ZA0 GOZ**

Głowica oczkowa do zalewania na linę o średnicy od 6 do 30 mm.
Wymiary i typoszereg w tabeli.

Opis

GOZ - głowica oczkowa do zalewania

- Opcja: cynkowanie ogniowo.
- Cechowanie: rozmiar, numer partii, znak producenta, znak CE.

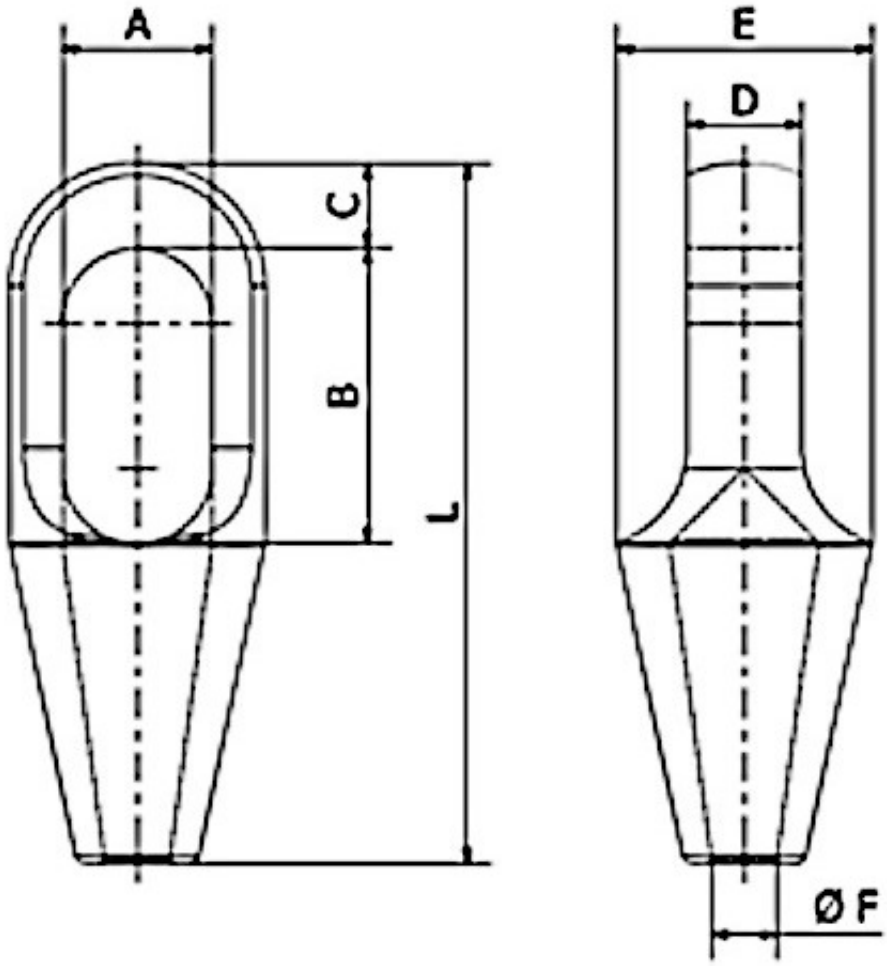

TYP	ø liny [mm]	DOR [t]	A [mm]	B [mm]	C [mm]	D [mm]	E [mm]	ø F [mm]	L [mm]	Masa [kg]
06	6-7*	1,6	22	40	11	13	37	9	101	0,3
08	8-10	2,4	25	48	14	18	43	13	119	0,4
11	11-13	4	30	59	17,5	23	51	15	140	0,7

14	14-16	5	36	65	21	26	67	18	162	1,4
18	18-19	8	42	78	27	32	76	22	194	2,2
20	20-22	11	47	90	33	38	92	25	224	3,8
23	23-26	15	57	103	36	44	104	29	253	5,4
27	27-30*	18	65	116	39	51	114	33	282	7

*** Rozmiary oznaczone gwiazdką – termin wysyłki do 30 dni.**

Dostępne warianty

TYP: 06, 08, 11, 14, 18, 20, 23, 27

Cechy produktu

Rodzaj wyrobu	**Głowice do zalewania**
Średnica liny (mm)	**6**
Średnica liny (mm)	**7**
Średnica liny (mm)	**8**
Średnica liny (mm)	**9**
Średnica liny (mm)	**10**
Średnica liny (mm)	**11**
Średnica liny (mm)	**12**
Średnica liny (mm)	**13**
Średnica liny (mm)	**14**
Średnica liny (mm)	**15**
Średnica liny (mm)	**16**
Średnica liny (mm)	**18**
Średnica liny (mm)	**19**
Średnica liny (mm)	**20**
Średnica liny (mm)	**22**
Średnica liny (mm)	**23**
Średnica liny (mm)	**24**
Średnica liny (mm)	**25**
Średnica liny (mm)	**26**
Średnica liny (mm)	**27**
Średnica liny (mm)	**28**
Średnica liny (mm)	**30**
Przeznaczenie	**Do lin**

Strona produktu: https://sklep.dzwignice.com/1068-glowice-oczkowe-do-zalewania-lin.html