

Kausze do lin wg FF-T-276b

Indeks	**ZA0 KAUFF**

Kausza wzmocniona, ocynkowana galwanicznie, na linę o średnicy od 5 do 48 mm. Wymiary i typoszereg w tabeli.

Opis

Kausza wg FF-T-276b

- Wykonana zgodnie z normą FF-T-276b.
- Kausza wzmocniona (typ III wg FF-T-276b).
- Element wykonany ze stali węglowej i cynkowany galwanicznie.
- Chroni oko liny przed zgnieceniem i odkształceniem pod obciążeniem.

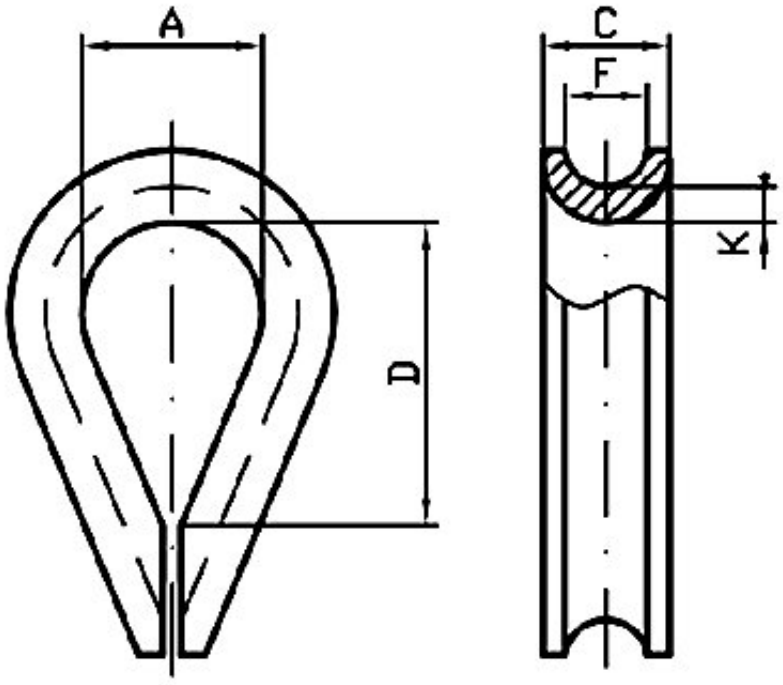

TYP	ø liny [mm]	D [mm]	A [mm]	C [mm]	F [mm]	K [mm]	Masa [kg]
FF 05	5	36	18	8,8	6,15	1,6	0,02
FF 06	6	43	23	11,5	8,5	1,8	0,03
FF 08	8	47	27,5	13	9	1,85	0,05
FF 10	10	54	29,5	16	11	2,7	0,09
FF 12	12	65	39,7	22,5	15,7	3,5	0,2
FF 14	14	68	38,5	22,5	15,4	3,5	0,2
FF 16	16	83	45	25	18	3,5	0,25
FF 18	18-20	97	51	32	21	5	0,56

FF 22	22	105	57	37,7	24	6	0,82
FF 24-26	24-26	117	64	38	27	5,5	0,88
FF 28	28	140	78	49	35	5,8	1,44
FF 32	32	140	78	50	40	6,5	1,5
FF 36	36	165	89	57	36,5	9,5	3,28
FF 40	40	200	101	71	46	12,5	5,89
FF 48	48	314	153	80	57	13	9,74

Dostępne warianty

TYP: FF 05, FF 06, FF 08, FF 10, FF 12, FF 14, FF 16, FF 18, FF 22, FF 24-26, FF 28, FF 32, FF 36, FF 40, FF 48

Cechy produktu

Rodzaj wyrobu	**Kausze**
Średnica liny (mm)	**5**
Średnica liny (mm)	**6**
Średnica liny (mm)	**8**
Średnica liny (mm)	**10**
Średnica liny (mm)	**12**
Średnica liny (mm)	**14**
Średnica liny (mm)	**16**
Średnica liny (mm)	**18**
Średnica liny (mm)	**19**
Średnica liny (mm)	**20**
Średnica liny (mm)	**22**
Średnica liny (mm)	**24**
Średnica liny (mm)	**25**
Średnica liny (mm)	**26**
Średnica liny (mm)	**28**
Średnica liny (mm)	**32**
Średnica liny (mm)	**36**
Średnica liny (mm)	**40**
Średnica liny (mm)	**48**
Przeznaczenie	**Do lin**

Strona produktu: https://sklep.dzwignice.com/1059-kausze-do-lin-wg-ff-t-276b.html