

Trawersa rozporowa skręcana TS 170

Indeks	**ZAT TS**

Komplet umożliwia skręcenie trawersy o długości od 2,0 m do 24,0 m ze skokiem co 0,5m.
Udźwig zmienny 170,0t-49,0t zależny od długości trawersy i kąta odchylenia zawiesi.

Opis

Trawersa rozporowa modułowa skręcana TS 170

- Belka trawersowa do transportu długich ładunków i innych.
- Sposób podczepienia trawersy - przeznaczona do współpracy z zawiesiem 2-cięgnowym (maksymalny kąt odchylenia od pionu - 45°).
- Sposób podczepienia ładunku - szakle na końcach trawersy.
- Temperatura pracy od -20°C do +100°C.
- Spełnia przepisy Dyrektywy Maszynowej Rady Unii Europejskiej: 2006/42/WE
- Wykonana wg. zharmonizowanej normy : PN-EN 13155
- Cechowanie: znak wytwórcy, znak CE, numer fabryczny, rok produkcji, udźwig, rozmiar, masa.

Trawersa sprzedawana z osprzętem w postaci czterech szakli na modułach krańcowych oraz zestawu śrub łączeniowych.
Rozstaw roboczy regulowany za pomocą zestawienia modułów o różnej długości.
DOR zależy od długości trawersy oraz kąta zawiesia, na którym trawersa jest podwieszona (podany w tabeli).
Maksymalna dozwolona ilość członów łączących pomiędzy członami końcowymi wynosi 5.

* Oferta dotyczy samej trawersy, bez zawiesi.

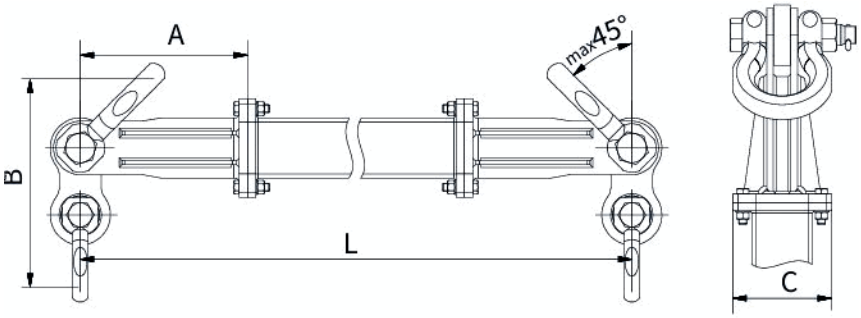

Tabela wymiarów trawersy

Opis	TS 170
Udźwig max	170t
Długość max	24m
Człony łączące (Maksymalna dozwolona ilość członów łączących pomiędzy członami końcowymi wynosi 5)	6,0m (744kg) 4,0m (532kg) 3,0m (426kg) 2,0m (320kg) 1,0m (214kg) 0,5m (161kg)

Człony końcowe	2x1,0m (2x281kg)
Łączniki (masa)	2x95 kg
Szakle górne	2xBX120 (2x111kg)
Szakle dolne	2xBX85 (2x64kg)
Wymiar A [mm]	1000
Wymiar B out [mm]	1019
Wymiar B int [mm]	953
Wymiar C [mm]	490
Śruby mocujące	M24x90 10.9

Tabela nośności i masy własnej trawersy:

TS 170			
Długość L [m]	DOR [t]		Masa max [kg]
	45°	30°	
0,5	—	—	—
1,0	—	—	—
1,5	—	—	—
2,0	170	170	1 102
2,5	170	170	1 263
3,0	170	170	1 424
3,5	170	170	1 585
4,0	170	170	1 746
4,5	170	170	1 907
5,0	170	170	1 960
5,5	170	170	2 013
6,0	170	170	2 066
6,5	170	170	2 119
7,0	170	170	2 172
7,5	170	170	2 225
8,0	170	170	2 278
8,5	170	170	2 331
9,0	170	170	2 384
9,5	170	170	2 437
10,0	170	170	2 490
10,5	160	170	2 543
11,0	150	170	2 596
11,5	141	170	2 649
12,0	132	170	2 702
12,5	123	170	2 755

TS 170			
Długość L [m]	DOR [t]		Masa max [kg]
	45°	30°	
13,0	115	170	2 808
13,5	108	170	2 861
14,0	100	170	2 914
14,5	94	162	2 967
15,0	88	152	3 020
15,5	82	142	3 073
16,0	76	133	3 126
16,5	71	124	3 179
17,0	67	116	3 232
17,5	63	109	3 285
18,0	59	102	3 338
18,5	55	96	3 391
19,0	52	90	3 444
19,5	48	84	3 497
20,0	45	79	3 550
20,5	43	74	3 603
21,0	40	70	3 656
21,5	38	66	3 709
22,0	35	62	3 762
22,5	33	58	3 815
23,0	31	55	3 868
23,5	30	52	3 921
24,0	28	49	3 974

DOR - dopuszczalne obciążenie robocze

Strona produktu: https://sklep.dzwignice.com/1050-trawersa-rozporowa-skrecana-ts-170.html