

Trawersa rozporowa skręcana TS 70

Indeks	**ZAT TS**

Komplet umożliwia skręcenie trawersy o długości od 1,0 m do 20,0 m ze skokiem co 0,5m.
Udźwig zmienny 70,0t-12,0t zależny od długości trawersy i kąta odchylenia zawiesi.

Opis

Trawersa rozporowa modułowa skręcana TS 70

- Belka trawersowa do transportu długich ładunków i innych.
- Sposób podczepienia trawersy - przeznaczona do współpracy z zawiesiem 2-cięgnowym (maksymalny kąt odchylenia od pionu - 45°).
- Sposób podczepienia ładunku - szakle na końcach trawersy.
- Temperatura pracy od -20°C do +100°C.

- Spełnia przepisy Dyrektywy Maszynowej Rady Unii Europejskiej: 2006/42/WE
- Wykonana wg. zharmonizowanej normy : PN-EN 13155
- Cechowanie: znak wytwórcy, znak CE, numer fabryczny, rok produkcji, udźwig, rozmiar, masa.

Trawersa sprzedawana z osprzętem w postaci czterech szakli na modułach krańcowych oraz zestawu śrub łączeniowych.
Rozstaw roboczy regulowany za pomocą zestawienia modułów o różnej długości.
DOR zależy od długości trawersy oraz kąta zawiesia, na którym trawersa jest podwieszona (podany w tabeli).
Maksymalna dozwolona ilość członów łączących pomiędzy członami końcowymi wynosi 5.

* Oferta dotyczy samej trawersy, bez zawiesi.

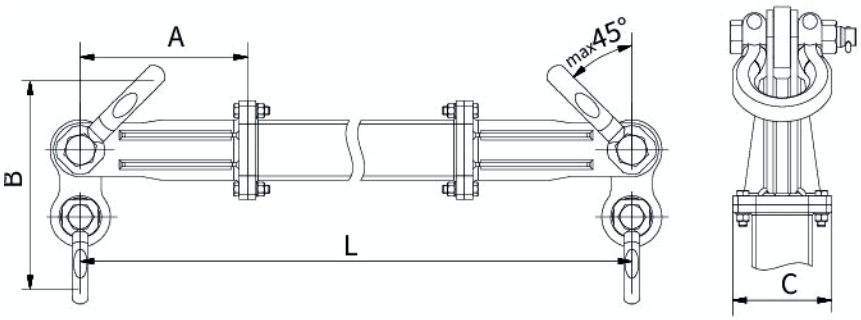

Tabela wymiarów trawersy

Opis	TS 70
Udźwig max	70t
Długość max	20m
Człony łączące (Maksymalna dozwolona ilość członów łączących pomiędzy członami końcowymi wynosi 5)	6,0m (363kg) 4,0m (258kg) 3,0m (205kg) 2,0m (152kg) 1,0m (100kg) 0,5m (73kg)

Człony końcowe	2x0,5m (2x72kg)
Łączniki (masa)	2x25kg
Szakle górne	2xBX55 (2x39kg)
Szakle dolne	2xBX35 (2x39kg)
Wymiar A [mm]	500
Wymiar B out [mm]	805
Wymiar B int [mm]	748
Wymiar C [mm]	350
Śruby mocujące	M24x90 8.8

Tabela nośności i masy własnej trawersy:

TS 70			
Długość [m]	**DOR [t]**		**Masa max [kg]**
	45°	**30°**	
0,5	—	—	—
1,0	70	70	308
1,5	70	70	381
2,0	70	70	454
2,5	70	70	527
3,0	70	70	600
3,5	70	70	673
4,0	70	70	700
4,5	70	70	727
5,0	70	70	754
5,5	70	70	781
6,0	70	70	808
6,5	70	70	833
7,0	70	70	860
7,5	67	70	885
8,0	60	70	912
8,5	54	70	937
9,0	49	70	964
9,5	44	70	989
10,0	40	69	1 016
10,5	36	62	1 043
11,0	32	56	1 070
11,5	29	51	1 095
12,0	27	47	1 122
12,5	24	42	1 149

TS 70			
Długość [m]	DOR [t]		Masa max [kg]
	45°	30°	
13,0	22	39	1 176
13,5	20	35	1 201
14,0	18	32	1 228
14,5	17	30	1 255
15,0	15	27	1 282
15,5	14	25	1 307
16,0	13	23	1 334
16,5	12	21	1 360
17,0	11	19	1 387
17,5	10	18	1 413
18,0	9,5	16	1 440
18,5	9	15	1 465
19,0	8	14	1 492
19,5	7,5	13	1 518
20,0	7	12	1 545

DOR - dopuszczalne obciążenie robocze

Strona produktu: https://sklep.dzwignice.com/1049-trawersa-rozporowa-skrecana-ts-70.html