

Trawersa rozporowa skręcana TS 50

Indeks	**ZAT TS**

Komplet umożliwia skręcenie trawersy o długości od 1,0 m do 16,0 m ze skokiem co 0,5m.
Udźwig zmienny 50,0t-12,0t zależny od długości trawersy i kąta odchylenia zawiesi.

Opis

Trawersa rozporowa modułowa skręcana TS 50

- Belka trawersowa do transportu długich ładunków i innych.
- Sposób podczepienia trawersy - przeznaczona do współpracy z zawiesiem 2-cięgnowym (maksymalny kąt odchylenia od pionu - 45°).
- Sposób podczepienia ładunku - szakle na końcach trawersy.
- Temperatura pracy od -20°C do +100°C.

- Spełnia przepisy Dyrektywy Maszynowej Rady Unii Europejskiej: 2006/42/WE
- Wykonana wg. zharmonizowanej normy : PN-EN 13155
- Cechowanie: znak wytwórcy, znak CE, numer fabryczny, rok produkcji, udźwig, rozmiar, masa.

Trawersa sprzedawana z osprzętem w postaci czterech szakli na modułach krańcowych oraz zestawu śrub łączeniowych.
Rozstaw roboczy regulowany za pomocą zestawienia modułów o różnej długości.
DOR zależy od długości trawersy oraz kąta zawiesia, na którym trawersa jest podwieszona (podany w tabeli).
Maksymalna dozwolona ilość członów łączących pomiędzy członami końcowymi wynosi 5.

* Oferta dotyczy samej trawersy, bez zawiesi.

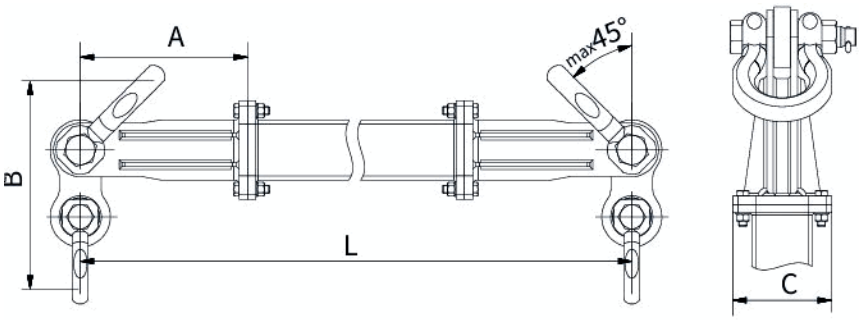

Tabela wymiarów trawersy

Opis	TS 50
Udźwig max	50t
Długość max	16m
Człony łączące (Maksymalna dozwolona ilość członów łączących pomiędzy członami końcowymi wynosi 5)	4,0m (198kg) 3,0m (156kg) 2,0m (113kg) 1,0m (70kg) 0,5m (49kg)

Człony końcowe	2x0,5m (2x53kg)
Łączniki (masa)	2x20kg
Szakle górne	2xBX42.5 (2x32kg)
Szakle dolne	2xBX25 (2x14kg)
Wymiar A [mm]	500
Wymiar B out [mm]	618
Wymiar B int [mm]	579
Wymiar C [mm]	295
Śruby mocujące	M24x90 8.8

Tabela nośności i masy własnej trawersy:

TS 50			
Długość [m]	**DOR [t]**		**Masa max [kg]**
	45°	**30°**	
0,5	—	—	—
1,0	50	50	238
1,5	50	50	287
2,0	50	50	336
2,5	50	50	385
3,0	50	50	434
3,5	50	50	483
4,0	50	50	504
4,5	50	50	525
5,0	50	50	546
5,5	50	50	567
6,0	50	50	588
6,5	50	50	610
7,0	45	50	631
7,5	38	50	653
8,0	35	50	674
8,5	31	50	696
9,0	27	48	717
9,5	24	43	739
10,0	22	38	760
10,5	20	34	781
11,0	18	31	802
11,5	16	28	823
12,0	14	25	844
12,5	13	23	866

TS 50			
Długość [m]	DOR [t]		Masa max [kg]
	45°	30°	
13,0	12	21	887
13,5	11	19	909
14,0	10	17	930
14,5	9	16	951
15,0	8	14	971
15,5	7,5	13	994
16,0	7	12	1 015

DOR - dopuszczalne obciążenie robocze

Strona produktu: https://sklep.dzwignice.com/1048-trawersa-rozporowa-skrecana-ts-50.html