

Trawersa rozporowa skręcana TS 34

Indeks	**ZAT TS**

Komplet umożliwia skręcenie trawersy o długości od 1,0 m do 14,0 m ze skokiem co 0,5m.
Udźwig zmienny 34,0t-9,0t zależny od długości trawersy i kąta odchylenia zawiesi.

Opis

Trawersa rozporowa modułowa skręcana TS 34

- Belka trawersowa do transportu długich ładunków i innych.
- Sposób podczepienia trawersy - przeznaczona do współpracy z zawiesiem 2-cięgnowym (maksymalny kąt odchylenia od pionu - 45°).
- Sposób podczepienia ładunku - szakle na końcach trawersy.

- Temperatura pracy od -20°C do +100°C.

- Spełnia przepisy Dyrektywy Maszynowej Rady Unii Europejskiej: 2006/42/WE
- Wykonana wg. zharmonizowanej normy : PN-EN 13155
- Cechowanie: znak wytwórcy, znak CE, numer fabryczny, rok produkcji, udźwig, rozmiar, masa.

Trawersa sprzedawana z osprzętem w postaci czterech szakli na modułach krańcowych oraz zestawu śrub łączeniowych.
Rozstaw roboczy regulowany za pomocą zestawienia modułów o różnej długości.
DOR zależy od długości trawersy oraz kąta zawiesia, na którym trawersa jest podwieszona (podany w tabeli).
Maksymalna dozwolona ilość członów łączących pomiędzy członami końcowymi wynosi 5.

* Oferta dotyczy samej trawersy, bez zawiesi.

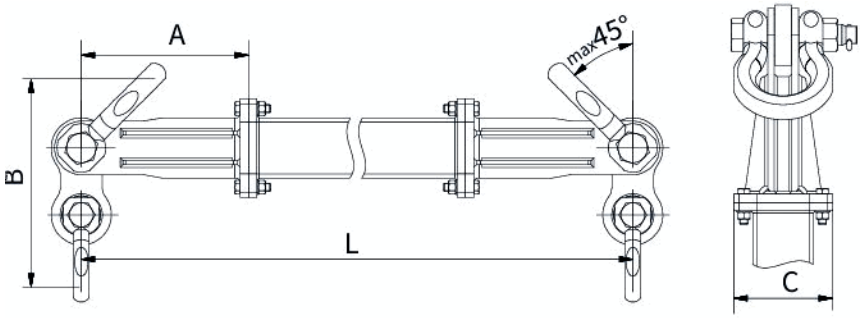

Tabela wymiarów trawersy

Opis	TS 34
Udźwig max	34t
Długość max	14m
Człony łączące (Maksymalna dozwolona ilość członów łączących pomiędzy członami końcowymi wynosi 5)	4,0m (137kg) 3,0m (107kg) 2,0m (77kg) 1,0m (47kg) 0,5m (32kg)

Człony końcowe	2x0,5m (2x35kg)
Łączniki (masa)	2x11kg
Szakle górne	2xBX25 (2x14kg)
Szakle dolne	2xBX17 (2x9kg)
Wymiar A [mm]	500
Wymiar B out [mm]	493
Wymiar B int [mm]	461
Wymiar C [mm]	260
Śruby mocujące	M20x80 8.8

Tabela nośności i masy własnej trawersy:

TS 34			
Długość [m]	**DOR [t]**		**Masa max [kg]**
	45°	**30°**	
0,5	—	—	—
1,0	34	34	138
1,5	34	34	170
2,0	34	34	202
2,5	34	34	234
3,0	34	34	266
3,5	34	34	298
4,0	34	34	313
4,5	34	34	328
5,0	34	34	343
5,5	34	34	358
6,0	34	34	373
6,5	30	34	388
7,0	26	34	403
7,5	23	34	418
8,0	20	34	433
8,5	18	31	448
9,0	16	27	463
9,5	14	24	478
10,0	12	22	493
10,5	11	19	508
11,0	10	17	523
11,5	9	16	538
12,0	8	14	553
12,5	7	13	568

TS 34			
Długość [m]	DOR [t]		Masa max [kg]
	45°	30°	
13,0	6,5	11	583
13,5	6	10	598
14,0	5,5	9	613

DOR - dopuszczalne obciążenie robocze

Strona produktu: https://sklep.dzwignice.com/1047-trawersa-rozporowa-skrecana-ts-34.html