

Trawersa rozporowa skręcana TS 19

Indeks	**ZAT TS**

Komplet umożliwia skręcenie trawersy o długości od 0,5 m do 9,0 m ze skokiem co 0,5m.
Udźwig zmienny 19,0t-4,5t zależny od długości trawersy i kąta odchylenia zawiesi.

Opis

Trawersa rozporowa modułowa skręcana TS 19

- Belka trawersowa do transportu długich ładunków i innych.
- Sposób podczepienia trawersy - przeznaczona do współpracy z zawiesiem 2-cięgnowym (maksymalny kąt odchylenia od pionu - 45°).
- Sposób podczepienia ładunku - szakle na końcach trawersy.
- Temperatura pracy od -20°C do +100°C.

- Spełnia przepisy Dyrektywy Maszynowej Rady Unii Europejskiej: 2006/42/WE
- Wykonana wg. zharmonizowanej normy : PN-EN 13155
- Cechowanie: znak wytwórcy, znak CE, numer fabryczny, rok produkcji, udźwig, rozmiar, masa.

Trawersa sprzedawana z osprzętem w postaci czterech szakli na modułach krańcowych oraz zestawu śrub łączeniowych.
Rozstaw roboczy regulowany za pomocą zestawienia modułów o różnej długości.
DOR zależy od długości trawersy oraz kąta zawiesia, na którym trawersa jest podwieszona (podany w tabeli).
Maksymalna dozwolona ilość członów łączących pomiędzy członami końcowymi wynosi 5.

* Oferta dotyczy samej trawersy, bez zawiesi.

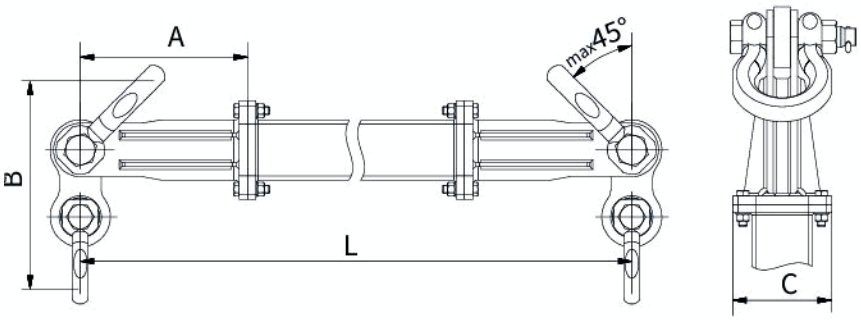

Tabela wymiarów trawersy

Opis	TS 19
Udźwig max	19t
Długość max	9m
Człony łączące (Maksymalna dozwolona ilość członów łączących pomiędzy członami końcowymi wynosi 5)	4,0m (65kg) 3,0m (50kg) 2,0m (35,5kg) 1,0m (21kg) 0,5m (13,5kg) 0,25m (10kg)

Człony końcowe	2x0,25m (2x9,5kg)
Łączniki (masa)	2x5kg
Szakle górne	2xBX17 (2x9kg)
Szakle dolne	2xBX9.5 (2x3,5kg)
Wymiar A [mm]	250
Wymiar B out [mm]	404
Wymiar B int [mm]	378
Wymiar C [mm]	178
Śruby mocujące	M16x65 8.8

Tabela nośności i masy własnej trawersy:

TS 19			
Długość [m]	**DOR [t]**		**Masa max [kg]**
	45°	**30°**	
0,5	19	19	54
1,0	19	19	74
1,5	19	19	94
2,0	19	19	108
2,5	19	19	115
3,0	19	19	122
3,5	19	19	129
4,0	15	19	137
4,5	12	19	144
5,0	10	17	152
5,5	8	14	159
6,0	7	12	166
6,5	5,5	10	174
7,0	5	8	181
7,5	4	7	188
8,0	3,5	6	195
8,5	3	5	203
9,0	2,5	4,5	210

DOR - dopuszczalne obciążenie robocze

Strona produktu: https://sklep.dzwignice.com/1046-trawersa-rozporowa-skrecana-ts-19.html