

Trawersa rozporowa skręcana TS 12

Indeks	**ZAT TS**

Komplet umożliwia skręcenie trawersy o długości od 0,5 m do 7,0 m ze skokiem co 0,5m.
Udźwig zmienny 12,0t-6,0t zależny od długości trawersy i kąta odchylenia zawiesi.

Opis

Trawersa rozporowa modułowa skręcana TS 12

- Belka trawersowa do transportu długich ładunków i innych.
- Sposób podczepienia trawersy - przeznaczona do współpracy z zawiesiem 2-cięgnowym (maksymalny kąt odchylenia od pionu - 45°).
- Sposób podczepienia ładunku - szakle na końcach trawersy.
- Temperatura pracy od -20°C do +100°C.

- Spełnia przepisy Dyrektywy Maszynowej Rady Unii Europejskiej: 2006/42/WE
- Wykonana wg. zharmonizowanej normy : PN-EN 13155
- Cechowanie: znak wytwórcy, znak CE, numer fabryczny, rok produkcji, udźwig, rozmiar, masa.

Trawersa sprzedawana z osprzętem w postaci czterech szakli na modułach krańcowych oraz zestawu śrub łączeniowych.
Rozstaw roboczy regulowany za pomocą zestawienia modułów o różnej długości.
DOR zależy od długości trawersy oraz kąta zawiesia, na którym trawersa jest podwieszona (podany w tabeli).
Maksymalna dozwolona ilość członów łączących pomiędzy członami końcowymi wynosi 5.

* Oferta dotyczy samej trawersy, bez zawiesi.

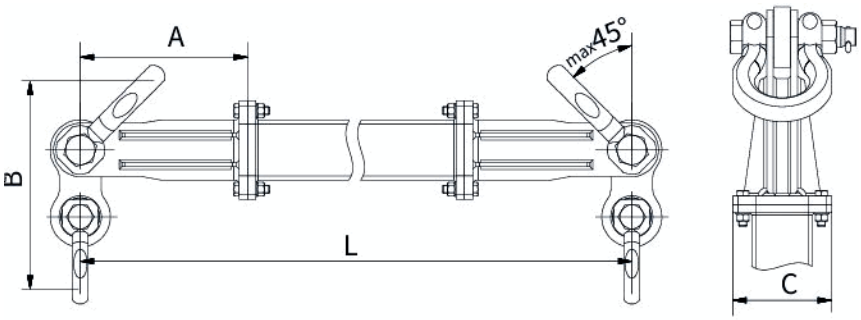

Tabela wymiarów trawersy

Opis	TS 12
Udźwig max	12t
Długość max	7m
Człony łączące (Maksymalna dozwolona ilość członów łączących pomiędzy członami końcowymi wynosi 5)	2,0m (30kg) 1,0m (17kg) 0,5m (10kg) 0,25m (7kg)
Człony końcowe	2x0,25m (2x6,5kg)

Łączniki (masa)	2x2,5kg
Szakle górne	2xBX9.5 (2x3,5kg)
Szakle dolne	2xBX6.5 (2x1,5kg)
Wymiar A [mm]	250
Wymiar B out [mm]	312
Wymiar B int [mm]	293
Wymiar C [mm]	148
Śruby mocujące	M12x50 8.8

Tabela nośności i masy własnej trawersy:

TS 12			
Długość [m]	**DOR [t]**		**Masa max [kg]**
	45°	**30°**	
0,5	12	12	25
1,0	12	12	42
1,5	12	12	56
2,0	12	12	66
2,5	12	12	72
3,0	12	12	78
3,5	12	12	85
4,0	11	12	92
4,5	9	12	99
5,0	7	12	106
5,5	6	10	113
6,0	5	9	119
6,5	4	7	126
7,0	3,5	6	132

DOR - dopuszczalne obciążenie robocze

Strona produktu: https://sklep.dzwignice.com/1045-trawersa-rozporowa-skrecana-ts-12.html