

Hak strzemieniowy LC klasy 8 z automatycznym zabezpieczeniem

Indeks	**ZAH LC**

Hak strzemieniowy klasy 8 do zawiesi łańcuchowych, zamyka i zatrzaskuje się samoczynnie. Udźwig od 2 do 8 t, wymiary i typoszereg w tabeli.

Opis

Hak strzemieniowy LC klasy 8 wg PN-EN 1677-3 z automatycznym zabezpieczeniem

- Hak do zawiesi łańcuchowych, zamyka i zatrzaskuje się samoczynnie pod obciążeniem.
- Używany bez ogniwa pośredniego i ogniwa łączącego.
- Klasa 8, wykonany zgodnie z normą PN-EN 1677-3.
- Współczynnik bezpieczeństwa 4:1.
- Każda sztuka sprawdzona obciążeniem próbnym 2,5 × DOR.
- Każda sztuka sprawdzona defektoskopią magnetyczno-proszkową (MPI).
- Próbki z każdej partii wytrzymują 20 000 cykli obciążenia 1,5 × DOR.
- Temperatura pracy z pełnym DOR: od −40 do +200 °C.
- Lakierowany proszkowo na czerwono (RAL 3020).
- Cechowanie: typ, klasa, numer partii, znak producenta, znak CE.

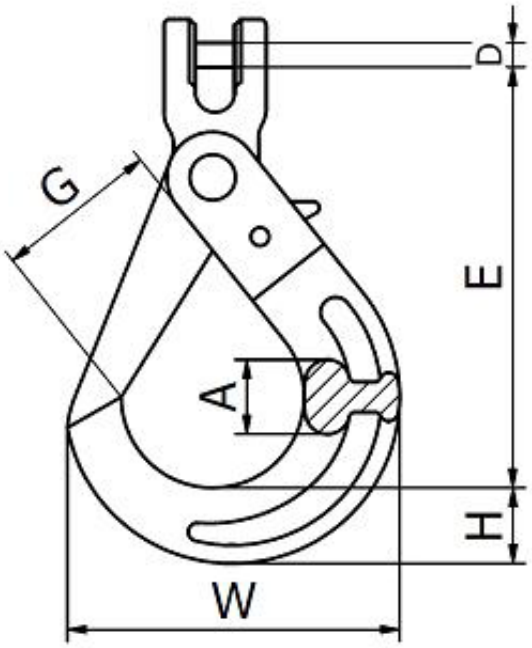

DOR [t]	E [mm]	W [mm]	D [mm]	A [mm]	G [mm]	H [mm]	Masa [kg]
2	118	87	9	18	35	26,5	0,86
3,15	142	107	13	20	44	33,5	1,46
5,3	178	134	16	29,5	53	41	2,85

8	225	167	20	34	60	55,5	5,88

DOR (WLL) – dopuszczalne obciążenie robocze.

Dostępne warianty

DOR[t]: 2, 3,15, 5,3, 8

Strona produktu: https://sklep.dzwignice.com/1041-hak-strzemieniowy-lc-klasy-8-z-automatycznym-zabezpieczeniem.html