

WOB - Wózek suwnicowy z łańcuchem manewrowym

Indeks	**ZAW WOB**

Ciężki ręczny wózek suwnicowy WOB z łańcuchem manewrowym do jazdy po dolnej półce belek dwuteowych (dwuteowników). Udźwig 10 t, szerokość profilu od 135 do 203 mm.

Opis

WOB – wózek suwnicowy z łańcuchem manewrowym, 10 t

Ręczny wózek z napędem łańcuchowym, który jeździ po dolnej półce dwuteownika (belki dwuteowej) i służy jako przesuwny punkt podwieszenia wciągnika lub zblocza. Wózek przesuwa się, gdy ciągnie się za łańcuch manewrowy.

- Mocny wózek do dużych udźwigów, do belek IPE, IPN, HEA, HEB, szerokostopowych i podobnych profili stalowych
- Pozwala dokładnie ustawić ładunek albo łatwo przesunąć go wzdłuż belki nośnej łańcuchem manewrowym
- Standardowa wysokość manewrowa 2,5 m, inna na zamówienie
- Koła jezdne na łożyskach toczą się lekko
- Do profili o nachyleniu powierzchni jezdnej nie większym niż 20%
- Regulacja rozstawu kół ustawia wciągnik centralnie względem belki
- Udźwig (DOR): 10 000 kg
- Grupa natężenia pracy (GNP) M1 według ISO 4301-1
- Temperatura pracy: od −10 do +50 °C
- Wykonany zgodnie z dyrektywą maszynową 2006/42/WE, spełnia wymagania normy EN ISO 12100. Oznakowanie CE, załączona deklaracja zgodności
- Tabliczka znamionowa: znak wytwórcy, CE, udźwig, numer fabryczny, rok produkcji

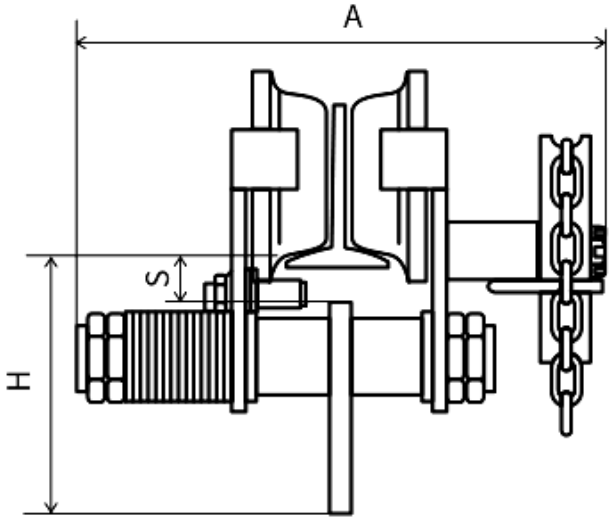

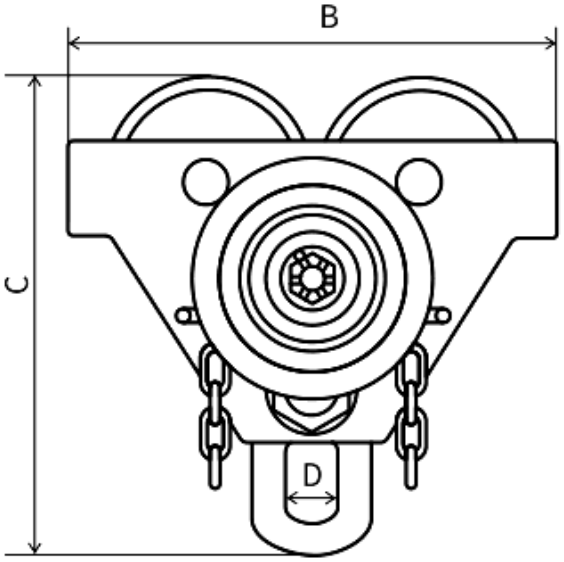

Typ	WOB 10,0
Udźwig [kg]	10 000

Wysokość manewrowa* [m]	2,5
Zalecana szerokość profilu M [mm]	135-203
A [mm]	487
B [mm]	455
C [mm]	490
D [mm]	82
H [mm]	275
S [mm]	54
Masa [kg]	93
GNP [ISO]	M1

* Standardowa wysokość manewrowa, którą można zmienić na zamówienie.

Opis

WOB to ręczny wózek jezdny z napędem łańcuchowym, przeznaczony do jazdy po dolnej półce belek dwuteowych (IPE, IPN, HEA, HEB, szerokostopowe i podobne profile stalowe), mocny i ciężki, zaprojektowany pod duże udźwigi.

Służy jako przesuwny punkt podwieszania wciągników na szerokim asortymencie belek typu dwuteownik (np. INP, IPE, IPB).

Wózek umożliwia dokładne pozycjonowanie lub łatwe przemieszczanie wzdłuż belki nośnej dużych ładunków przy pomocy manualnego mechanizmu manewrowego.

Ułożyskowane koła jezdne zapewniają doskonałe właściwości toczne.

Koła jezdne przeznaczone do profili o nachyleniu powierzchni jezdnej nie większej niż 20%.

Mechanizm regulacji rozstawu kół jezdnych zapewnia centralne ustawienie wciągnika względem belki.

Grupa natężenia pracy (GNP) M1 według ISO 4301-1. Norma ISO 4301-1 dzieli mechanizmy dźwignic na grupy od M1 do M8. O grupie decydują klasa obciążenia (L1–L4, czyli jak często mechanizm pracuje z ładunkiem bliskim udźwigu) i klasa robocza (średni dzienny czas pracy). Szacunkowy resurs mechanizmu w grupie M1 wynosi 800 h przy obciążeniu lekkim (L1), 400 h przy średnim (L2), 200 h przy ciężkim (L3) i 100 h przy bardzo ciężkim (L4). Użytkownik dźwignicy jest prawnie zobowiązany określić rzeczywisty okres użytkowania, na bieżąco kontrolować wykorzystanie resursu i na tej podstawie planować przeglądy, remonty lub wycofanie urządzenia z eksploatacji. Jak dobrać urządzenie do warunków pracy, opisujemy w artykule Zasady doboru urządzeń ze względu na intensywność pracy.

Dostępne warianty

Wybierz typ: 10

Strona produktu: https://sklep.dzwignice.com/1031-wozek-z-recznym-napedem-wob.html