

Uchwyty do kręgów betonowych typ GDAL BZ

Indeks **ZUMGDA**

Pojedyncze uchwyty GDA 0,7t i 0,8t bez zawiesia. Wyłącznie do użytkowania w zestawach potrójnych wraz z zawiesiami łańcuchowymz zawiesiem łańcuchowym o udźwigu 1.5t lub 1.6t, przeznaczony do prac związanych z podnoszeniem kręgu betonowego o grubości ścianki 40÷120mm lub 40÷140mm. Zapewniają samoczynny uchwyt kręgu podczas jego podnoszenia. Wymiary w tabeli.

Opis

Pojedyńcze uchwytów GDA 0,7t i 0,8t

Uchwyty te są przeznaczone do pracy wszędzie tam gdzie są kręgi betonowe o wadze do 1.5t i 1,6t o grubości od 40mm do 120mm lub do 140mm. Umożliwiają bezpieczne i samozaciskowe uchwycenie kręgu betonowego, studni podczas prac montażowych z nimi związanych.

Wyłącznie do użytkowania w zestawach potrójnych z zawiesiami łańcuchowymi
Przeznaczenie : Służy do podnoszenia kręgów betonowych wg DIN 4034 w pozycji pionowej.

- Szczęki o ostrych krawędziach z twardego materiału wgryzają się w powierzchnię ładunku i mogą ją zarysować
- Minimalna masa ładunku: 10% DOR (uchwyt samozaciskowy)
- Temperatura pracy: od −20 do +100 °C
- Maksymalna liczba cykli roboczych: 16 000
- Każdy uchwyt przechodzi próbę wytrzymałości zgodnie z załącznikiem do PN-EN 13155

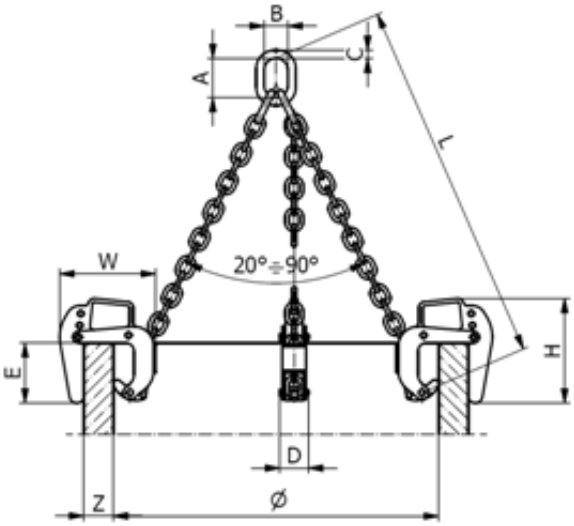

TYP	WLL* (t)	Wymiary w mm									Masa (kg)
		Zakres chwytania Z	Ø	L	A	B	C	W	E min	H	D	
GDA 1,5	**1,5**	40 – 120	2000	1500	135	75	18	340	230	345	50	34
GDA 1,6	**1,6**	40 - 140	2000	1500	135	75	18	360	230	360	50	37

***Podana wartość Dopuszczalnego Obciążenia Roboczego (WLL) odnosi się do kompletnego trójuchwytowego zawiesia skompletowanego ze wskazanych uchwytów.**

Uchwyty są sprzedawane pojedyńczo bez zawiesia.

Spełniają przepisy dyrektywy maszynowej

Wykonany wg zharmonizowanej normy: PN-EN 13155

Cechowany :
- znak wytwórcy
- znak CE
- udźwig
- zakres chwytania
- nr fabryczny
- rok produkcji

Opis

Do bezpiecznego podnoszenia i przenoszenia w pozycji pionowej betonowych rur i kręgów studziennych o przekroju kołowym i średnicy wewnętrznej do Ø3000 mm.

Do montażu studzienek rewizyjnych na rurociągach kanalizacyjnych.

Część chwytna – zęby wykonane z twardego materiału, rysujące powierzchnię betonu.

Dostępne warianty

TYP: GDA 1,5, GDA 1,6

Strona produktu: https://sklep.dzwignice.com/1028-gda-zawiesia-do-kregow-betonowych-15t.html