

COB - Wózek suwnicowy z łańcuchem napędowym, morski C5-M

Indeks	**ZAW COB**

Ręczny wózek suwnicowy COB z łańcuchem napędowym do pracy w warunkach morskich. Jeździ po dolnej półce belek dwuteowych (dwuteowników). Ochrona antykorozyjna C5-M, udźwig 1 lub 2 t.

Opis

COB – wózek suwnicowy z łańcuchem napędowym do warunków morskich

Ręczny wózek z napędem łańcuchowym do środowisk o wysokiej wilgotności i zasoleniu lub agresywnych chemicznie. Jeździ po dolnej półce dwuteownika (belki dwuteowej) i służy jako przesuwny punkt podwieszenia wciągnika lub zblocza.

- Osłony i powierzchnie zewnętrzne lakierowane do stopnia ochrony C5-M według ISO 12944, śruby, nakrętki i podkładki ze stali nierdzewnej, elementy nośne z powłoką Dacromet, zespół przekładniowy oksydowany
- Pasuje do wielu belek dwuteowych, np. INP, IPE, IPB
- Pozwala dokładnie ustawić ładunek albo łatwo przesunąć go wzdłuż belki nośnej łańcuchem manewrowym
- Koła jezdne na łożyskach toczą się lekko
- Do profili o nachyleniu powierzchni jezdnej nie większym niż 20%
- Regulacja rozstawu kół ustawia wciągnik centralnie względem belki
- Udźwig (DOR): 1000 lub 2000 kg
- Grupa natężenia pracy (GNP) M1 według ISO 4301-1
- Temperatura pracy: od −10 do +50 °C
- Wykonany zgodnie z dyrektywą maszynową 2006/42/WE, spełnia wymagania normy EN 13157. Oznakowanie CE, załączona deklaracja zgodności
- Tabliczka znamionowa: znak wytwórcy, CE, udźwig, numer fabryczny, rok produkcji

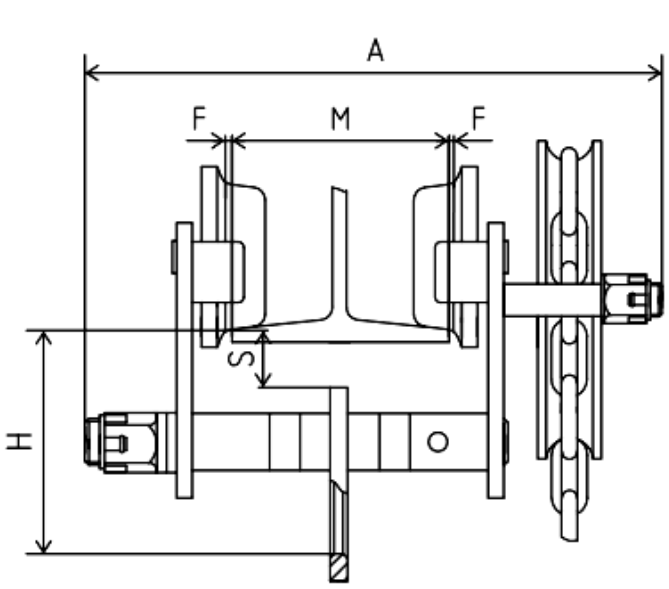

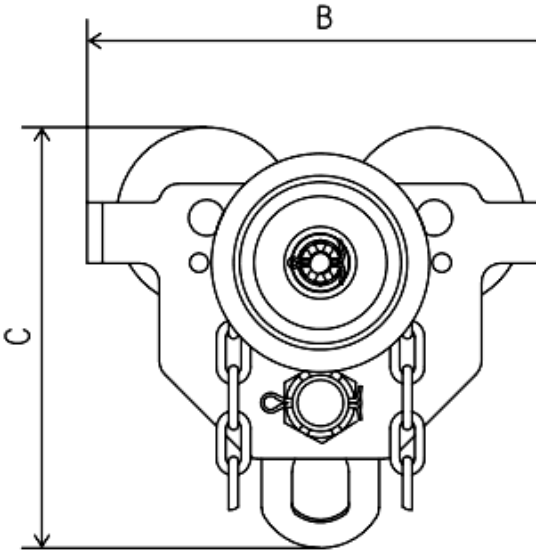

Typ	COB 1,0	COB 2,0

Udźwig [kg]	1 000	2 000
Wysokość przejazdowa [m]	2,5	2,5
Obciążenie testowe [kN]	14,71	29,42
Siła przesuwu* [N]	50	90
Min. promień skrętu [m]	1	1,1
A [mm]	338	349
B [mm]	246	276
C [mm]	222	262
H [mm]	125	150
S [mm]	38	38
D [mm]	30	38
G [mm]	40	52
F [mm]	1,5-3	1,5-3
Szerokość belki M [mm]	64-203	88-203
Masa [kg]	14,5	21,5
GNP [ISO]	M1	M1

* Siła przesuwu – siła przyłożona do łańcucha manewrowego, potrzebna do przemieszczania obciążenia znamionowego.

Norma ISO 12944-2 dzieli korozyjność atmosfery na sześć kategorii: C1 – bardzo niska, C2 – niska, C3 – średnia, C4 – wysoka, C5-I – bardzo wysoka (środowisko przemysłowe), C5-M – bardzo wysoka (środowisko morskie).

Opis

Wózek COB przeznaczony jest do pracy w warunkach morskich (środowiska o wysokiej wilgotności i zasoleniu lub agresywne chemicznie). Produkt poddany specjalnej obróbce antykorozyjnej. Osłony i powierzchnie zewnętrzne lakierowane środkiem osiągającym stopień ochrony C5-M wg klasyfikacji ISO 12944. Śruby, nakrętki, podkładki wykonane ze stali nierdzewnej. Elementy nośne pokryte powłoką Dacromet. Zespół przekładniowy oksydowany.

Posiada tabliczkę znamionową ze znakiem wytwórcy, znakiem CE, udźwigiem, numerem fabrycznym oraz rokiem produkcji.

Służy jako punkt podwieszania wciągników na szerokim asortymencie belek typu dwuteownik (np. INP, IPE, IPB).

Wózek umożliwia dokładne pozycjonowanie lub łatwe przemieszczanie wzdłuż belki nośnej dużych ładunków przy pomocy manualnego mechanizmu manewrowego.

Ułożyskowane koła jezdne zapewniają doskonałe właściwości toczne.

Koła jezdne przeznaczone do profili o nachyleniu powierzchni jezdnej nie większej niż 20%.

Mechanizm regulacji rozstawu kół jezdnych zapewnia centralne ustawienie wciągnika względem belki.

Grupa natężenia pracy (GNP) M1 według ISO 4301-1. Norma ISO 4301-1 dzieli mechanizmy dźwignic na grupy od M1 do M8. O grupie decydują klasa obciążenia (L1–L4, czyli jak często mechanizm pracuje z ładunkiem bliskim udźwigu) i klasa robocza (średni dzienny czas pracy). Szacunkowy resurs mechanizmu w grupie M1 wynosi 800 h przy obciążeniu lekkim (L1), 400 h przy średnim (L2), 200 h przy ciężkim (L3) i 100 h przy bardzo ciężkim (L4). Użytkownik dźwignicy jest prawnie zobowiązany określić rzeczywisty okres użytkowania, na bieżąco kontrolować wykorzystanie resursu i na tej podstawie planować przeglądy, remonty lub wycofanie urządzenia z eksploatacji. Jak dobrać urządzenie do warunków pracy, opisujemy w artykule Zasady doboru urządzeń ze względu na intensywność pracy.

Dostępne warianty

Wybierz typ: 1, 2

Strona produktu: https://sklep.dzwignice.com/1016-wozek-z-recznym-napedem-cob.html