

DE-PL - Uchwyt do blach w pozycji pionowej

Indeks	**ZUMDE-PL**

Uchwyt DE-PL (chwytak, zacisk do blach) do transportu pojedynczych arkuszy blach i konstrukcji w pozycji pionowej, także blach nierdzewnych, aluminiowych, płyt drewnopochodnych i marmurowych. Udźwig 0,25 lub 0,5 t. Znak CE, deklaracja zgodności i zaświadczenie o jakości.

Opis

DE-PL – uchwyt do blach w pozycji pionowej

Uchwyt DE-PL, nazywany też chwytakiem lub zaciskiem do blach, służy do transportu pojedynczych arkuszy blach i konstrukcji w pozycji pionowej. Szeroki zakres chwytania i nierysujące szczęki pozwalają przenosić blachy nierdzewne, aluminiowe, płyty drewnopochodne i marmurowe.

- Udźwig (DOR): 250 lub 500 kg
- Zakres chwytania: do 220 mm (wg tabeli)
- Nierysujące szczęki z miękkiego materiału o wysokim współczynniku tarcia
- Maksymalny kąt pracy: 45° w płaszczyźnie uchwytu, 15° w poprzek
- Minimalne obciążenie: 10% DOR
- Oznakowany znakiem CE, z deklaracją zgodności i zaświadczeniem o jakości
- Wykonany zgodnie z Dyrektywą 2006/42/WE, spełnia wymogi normy PN-EN 13155

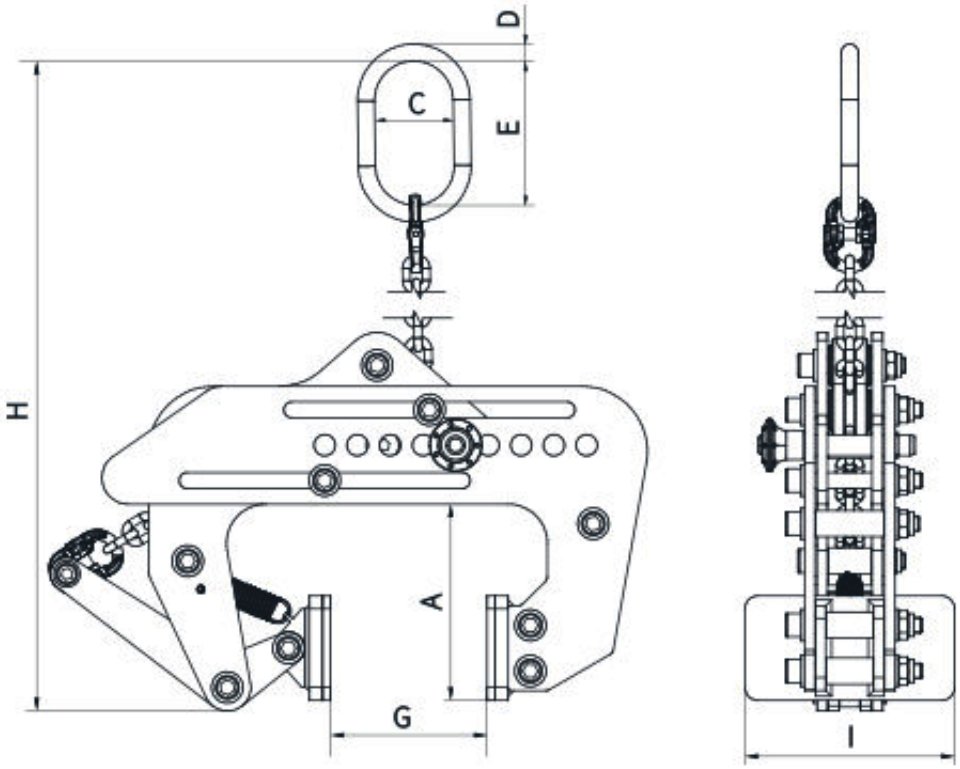

Typ	DOR [kg]	Zakres chwytania G [mm]	H [mm]	A [mm]	I [mm]	C [mm]	ØD [mm]	E [mm]	Masa [kg]

DE-PL 0,25	250	20–220	542	150	160	60	13	110	15
DE-PL 0,5	500	0–180	453	145	80	60	13	110	10

Wykonywany na zamówienie. Dostępność: do 45 dni.

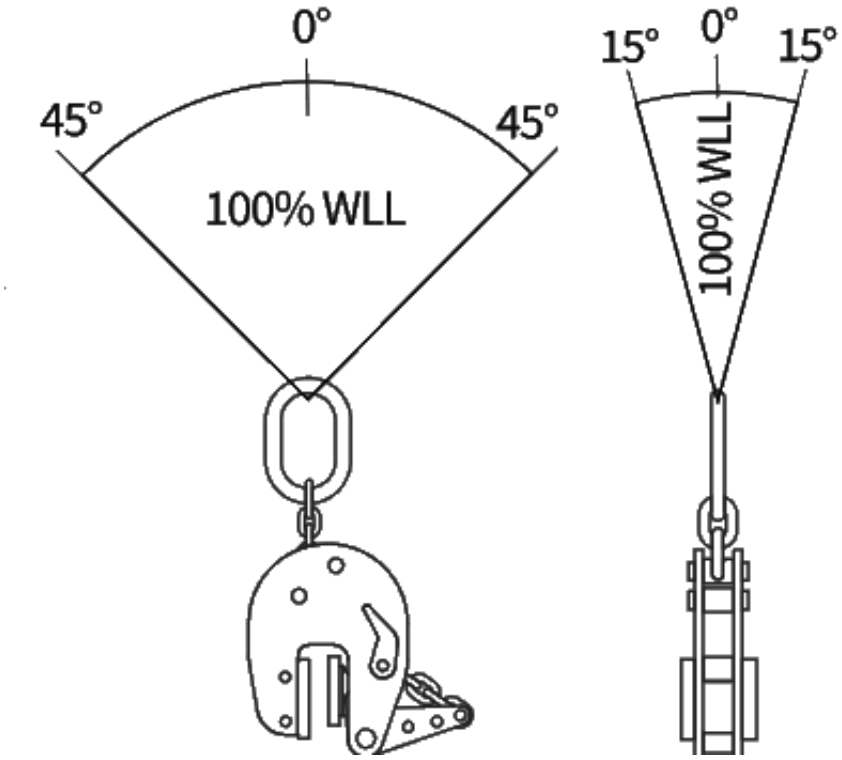

Maksymalne dopuszczalne kąty pracy uchwytu

Dostępne warianty

Typ: DE-PL 0,25, DE-PL 0,5

Strona produktu: https://sklep.dzwignice.com/1014-uchwyt-do-blach-w-pozycji-pionowej-de-pl.html