

Wciągnik łańcuchowy dźwigniowy CKS

Indeks	**ZAW CKS**

Ręczny wciągnik łańcuchowy dźwigniowy CKS do pracy w warunkach morskich. Udźwig 1,5 t, wysokość podnoszenia 1,5 m, powłoka antykorozyjna C5-M wg ISO 12944, łańcuch klasy T z powłoką Dacromet.

Opis

CKS – wciągnik łańcuchowy dźwigniowy w wykonaniu morskim, wysokość podnoszenia 1,5 m

Ręczny wciągnik dźwigniowy do pracy w warunkach morskich, czyli w środowiskach o dużej wilgotności i zasoleniu oraz agresywnych chemicznie.

- Osłony i powierzchnie zewnętrzne lakierowane środkiem o stopniu ochrony C5-M wg ISO 12944
- Śruby, nakrętki i podkładki ze stali nierdzewnej
- Elementy nośne pokryte powłoką Dacromet, zespół przekładniowy oksydowany
- Łańcuch nośny klasy T ze stali stopowej z powłoką antykorozyjną Dacromet
- Prowadnica łańcucha zapobiega skręcaniu i zakleszczaniu, więc łańcuch przesuwa się płynnie
- Opcje: specjalny antykorozyjny pojemnik na łańcuch, łańcuch ze stali nierdzewnej, ogranicznik przeciążeniowy
- Udźwig (DOR): 1500 kg
- Standardowa wysokość podnoszenia 1,5 m; dłuższy łańcuch na zamówienie
- Grupa natężenia pracy (GNP) M1 według ISO 4301-1
- Temperatura pracy: od −10 do +50 °C
- Wykonany zgodnie z dyrektywą maszynową 2006/42/WE, spełnia wymagania normy EN 13157. Oznakowanie CE, załączona deklaracja zgodności
- Tabliczka znamionowa: znak wytwórcy, CE, udźwig, numer fabryczny, rok produkcji, rozmiar i klasa łańcucha, masa

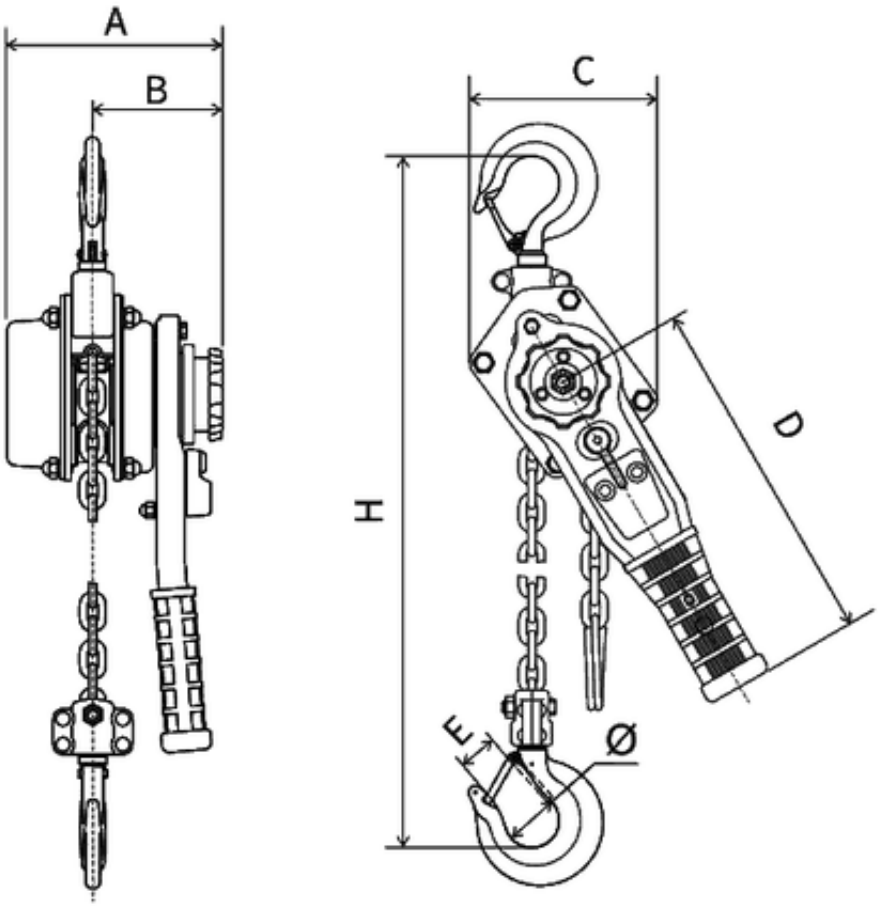

Typ	CKS 1,5
Udźwig [kg]	1500
Wysokość podnoszenia* [m]	1,5
Obciążenie testowe [kN]	18,8
Liczba cięgien	1
Średnica łańcucha [mm]	Ø7×21
Siła podnoszenia [N]	373
GNP [ISO]	M1
Masa [kg]	10,9
Hmin [mm]	400
A [mm]	178
B [mm]	104
C [mm]	145
D [mm]	420
E [mm]	31
Ø [mm]	42,5

* Standardowa wysokość podnoszenia, którą na zamówienie można zmienić.

Opis

Wciągnik łańcuchowy CKS przeznaczony jest do pracy w warunkach morskich (środowiska o wysokiej wilgotności i zasoleniu lub agresywne chemicznie). Produkt jest poddany specjalnej obróbce antykorozyjnej. Osłony i powierzchnie zewnętrzne lakierowane środkiem osiągającym stopień ochrony C5-M wg klasyfikacji ISO 12944. Śruby, nakrętki, podkładki wykonane ze stali nierdzewnej. Elementy nośne pokryte powłoką Dacromet. Zespół przekładniowy oksydowany.

Posiada tabliczkę znamionową ze znakiem wytwórcy, znakiem CE, udźwigiem, numerem fabrycznym, rokiem produkcji, rozmiarem i klasą łańcucha oraz masą.

Łańcuch nośny klasy T ze stali stopowej z pokryciem antykorozyjnym DACROMET.

Konstrukcja prowadnicy łańcucha zapobiega skręcaniu lub zakleszczaniu zapewniając płynny przesuw.

Grupa natężenia pracy (GNP) M1 według ISO 4301-1. Norma ISO 4301-1 dzieli mechanizmy dźwignic na grupy od M1 do M8. O grupie decydują klasa obciążenia (L1–L4, czyli jak często mechanizm pracuje z ładunkiem bliskim udźwigu) i klasa robocza (średni dzienny czas pracy). Szacunkowy resurs mechanizmu w grupie M1 wynosi 800 h przy obciążeniu lekkim (L1), 400 h przy średnim (L2), 200 h przy ciężkim (L3) i 100 h przy bardzo ciężkim (L4). Użytkownik dźwignicy jest prawnie zobowiązany określić rzeczywisty okres użytkowania, na bieżąco kontrolować wykorzystanie resursu i na tej podstawie planować przeglądy, remonty lub wycofanie urządzenia z eksploatacji. Jak dobrać urządzenie do warunków pracy, opisujemy w artykule Zasady doboru urządzeń ze względu na intensywność pracy.

Dozór techniczny. Wciągniki ręczne ogólnego przeznaczenia o udźwigu do 2000 kg nie wymagają zgłoszenia do UDT. Formę dozoru warto potwierdzić dla konkretnego urządzenia. Więcej informacji znajdziesz na oficjalnej stronie Urzędu Dozoru Technicznego.

Dostępne warianty

Wybierz typ: 1,5

Strona produktu: https://sklep.dzwignice.com/1013-wciagnik-lacuchowy-cks.html