

Wciągnik łańcuchowy aluminiowy dźwigniowy AKS HP 1,5m

Indeks	**ZAW AKS**

Ręczny aluminiowy wciągnik łańcuchowy dźwigniowy AKS do podnoszenia, przeciągania i napinania ładunków. Udźwig od 0,25 do 1,5 t, standardowa wysokość podnoszenia 1,5 m, masa od 2,4 kg. W komplecie etui z brezentu.

Opis

AKS – aluminiowy wciągnik łańcuchowy dźwigniowy, wysokość podnoszenia 1,5 m

Ręczny aluminiowy wciągnik dźwigniowy do podnoszenia, opuszczania, przeciągania i przesuwania ładunków w pionie i w poziomie. Niska masa własna ułatwia pracę na wysokości i częste przenoszenie.

- Zastosowanie: przemieszczanie, podnoszenie, przeciąganie i przesuwanie ładunków w pionie i w poziomie, naprężanie lin i przewodów, rozciąganie siatek ogrodzeniowych, zacieśnianie elementów konstrukcji przy montażu, zabezpieczanie ładunku w transporcie
- Obudowa z aluminiowych komponentów o dużej wytrzymałości; masa wciągnika od 2,4 kg (0,25 t) do 7 kg (1,5 t) przy wysokości 1,5 m, więc łatwo go przenosić, także na drabiny, rusztowania, słupy i do podnośników koszowych
- Rękojeść dźwigni obraca się o 360°, więc można pracować w różnych pozycjach
- Zabezpieczenie przeciwprzeciążeniowe
- Wzmocniony hamulec, podwójne zapadki, płynny sposób pracy
- Łańcuch nośny klasy T ze stali stopowej, ocynkowany
- W komplecie etui z brezentu
- Udźwig (DOR): od 250 do 1500 kg
- Standardowa wysokość podnoszenia 1,5 m; dłuższy łańcuch na zamówienie
- Grupa natężenia pracy (GNP) M1 według ISO 4301-1
- Temperatura pracy: od −10 do +50 °C
- Wykonany zgodnie z dyrektywą maszynową 2006/42/WE, spełnia wymagania normy EN 13157. Oznakowanie CE, załączona deklaracja zgodności
- Tabliczka znamionowa: znak wytwórcy, CE, udźwig, numer fabryczny, rok produkcji, rozmiar i klasa łańcucha, masa

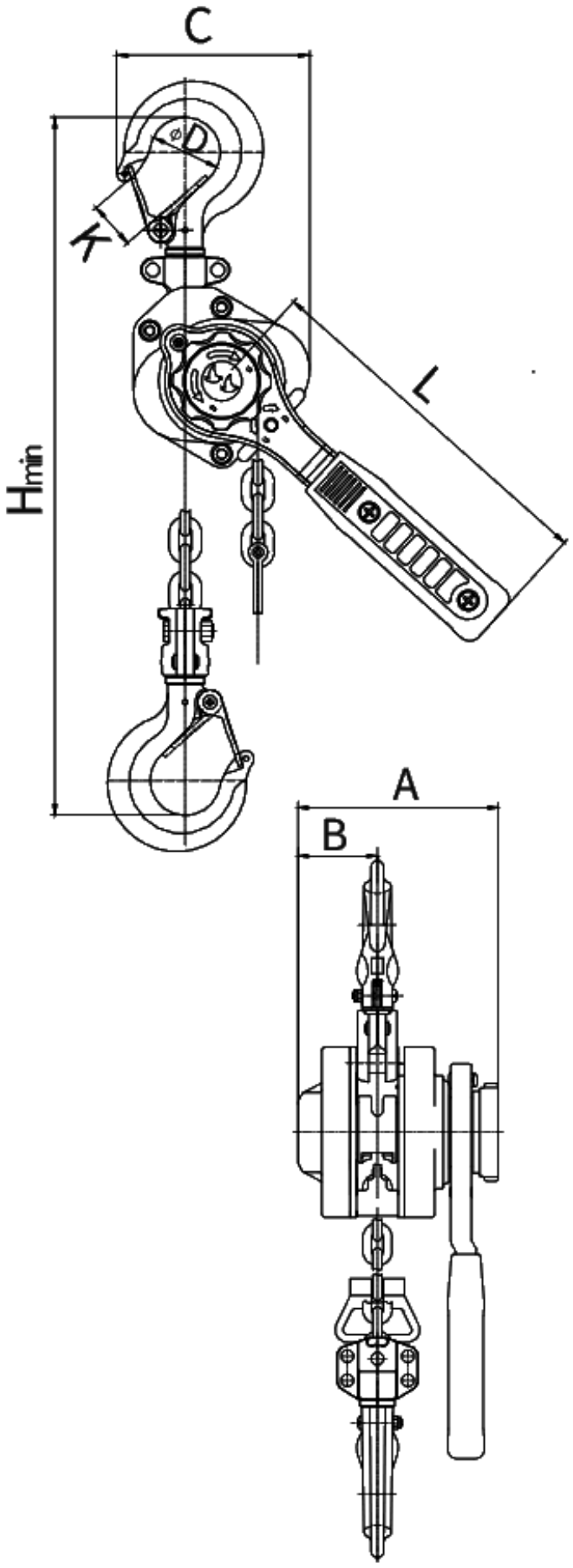
C
ØD
K
L
Hmin
A
B

Typ	AKS 0,25	AKS 0,5	AKS 0,75	AKS 1,5
DOR [kg]	250	500	750	1500
Wysokość podnoszenia* [m]	1,5	1,5	1,5	1,5
Przesuw przy pełnym obrocie [mm]	43,6	27,7	29	21,9
Rozmiar łańcucha [mm]	4×12	5×15	5,6×15,7	7,1×19,9
Siła dźwigni [N (kg)]	206 (21)	255 (26)	303 (31)	362 (37)
Hmin [mm]	230	265	315	340
A [mm]	94,5	100	126	142
B [mm]	35	39	50	63,5
C [mm]	84	99	110	133
D [mm]	34	34	40	45
K [mm]	24	24	26	31
L [mm]	163	163	208	208
Masa [kg]	2,4	3,2	4,8	7
GNP [ISO]	M1	M1	M1	M1

* Standardowa wysokość podnoszenia, którą na zamówienie można zmienić.

Opis

Aluminiowy wciągnik łańcuchowy AKS przeznaczony jest do przemieszczania, podnoszenia, przeciągania i przesuwania ładunków w poziomie oraz w pionie, do generowania dużych sił naciągowych przy naprężaniu lin i przewodów, rozciąganiu siatek ogrodzeniowych, zacieśnianiu elementów konstrukcyjnych podczas montażu i zabezpieczaniu ładunku przed przemieszczaniem się podczas transportu.

Dzięki bardzo niskiej masie własnej jest szczególnie polecany tam, gdzie liczy się mobilność, praca na wysokości lub częste przenoszenie (idealny na drabiny, rusztowania, słupy, podnośniki koszowe).

Łańcuch nośny klasy T ze stali stopowej.

Obudowa wykonana z komponentów aluminiowych o dużej wytrzymałości.

Rękojeść dźwigni obraca się o 360°, umożliwiając pracę w różnych pozycjach.

Wyposażony w zabezpieczenie przeciwprzeciążeniowe.

Konstrukcja ze wzmocnionym hamulcem, podwójnymi zapadkami, płynnym sposobem pracy.

W komplecie etui z brezentu.

Grupa natężenia pracy (GNP) M1 według ISO 4301-1. Norma ISO 4301-1 dzieli mechanizmy dźwignic na grupy od M1 do M8. O grupie decydują klasa obciążenia (L1–L4, czyli jak często mechanizm pracuje z ładunkiem bliskim udźwigu) i klasa robocza (średni dzienny czas pracy). Szacunkowy resurs mechanizmu w grupie M1 wynosi 800 h przy obciążeniu lekkim (L1), 400 h przy średnim (L2), 200 h przy ciężkim (L3) i 100 h przy bardzo ciężkim (L4). Użytkownik dźwignicy jest prawnie zobowiązany określić rzeczywisty okres użytkowania, na bieżąco kontrolować wykorzystanie resursu i na tej podstawie planować przeglądy, remonty lub wycofanie urządzenia z eksploatacji. Jak dobrać urządzenie do warunków pracy, opisujemy w artykule Zasady doboru urządzeń ze względu na intensywność pracy.

Dozór techniczny. Wciągniki ręczne ogólnego przeznaczenia o udźwigu do 2000 kg nie wymagają zgłoszenia do UDT. Formę dozoru warto potwierdzić dla konkretnego urządzenia. Więcej informacji znajdziesz na oficjalnej stronie Urzędu Dozoru Technicznego.

Dostępne warianty

Wybierz typ: 0,25, 0,5, 0,75, 1,5

Strona produktu: https://sklep.dzwignice.com/1012-wciagnik-lacuchowy-aluminiowy-aks-hp-15m-.html