

Szakle podłużne typ B DIN-82101

Indeks	**ZAS PODB**

Szakle podłużne typ B wg DIN 82101, ocynkowane galwanicznie, o udźwigu od 0,4 t do 3,2 t. Wymiary i typoszereg w tabeli.

Opis

Szakla podłużna typ B wg DIN 82101

- Wykonana zgodnie z normą DIN 82101.
- Ocynkowana galwanicznie.
- Współczynnik bezpieczeństwa 5:1.
- Każda sztuka sprawdzona obciążeniem próbnym 2 × DOR.
- Cechowanie: DOR, numer partii, znak producenta, znak CE.

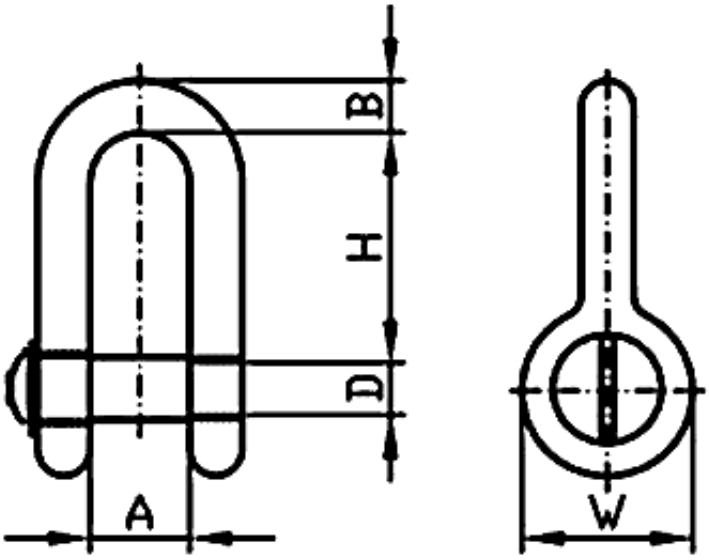

DOR [t]	H [mm]	A [mm]	D [mm]	B [mm]	W [mm]	Masa [kg]
0,4	30,5	15	M 10	9,2	20,5	0,09
0,6	36	17	M 12	10	24	0,15
1	51	22	M 16	14	31	0,3
1,6	61	27	M 20	16,5	40	0,57
2	67	30	M 22	19	44	1
3,2	83,5	38	M 27	24	54	1,85

DOR (WLL) – dopuszczalne obciążenie robocze.

Szakle 0,6–3,2 t: w przypadku braku na stanie dostępność do 30 dni.

Dostępne warianty

DOR[t]: 0,4, 0,6, 1, 1,6, 2, 3,2

Cechy produktu

Rodzaj wyrobu	**Szakle**
Przeznaczenie	**Do lin**
Przeznaczenie	**Do łańcuchów**
Rodzaj szakli	**Podłużne**

Dokumenty do pobrania

- SZAKLA INSTRUKCJA UŻYTKOWANIA - Instrukcja użytkowania szakli podłużnych i okrągłych - kliknij na linku (napisany wersalikami) powyżej, lub poniżej (Pliki do pobrania), by pobrać i zapisać plik pdf.

Strona produktu: https://sklep.dzwignice.com/1011-szakle-podluzne-typ-b-din-82101.html