

Szakle podłużne kat. 6 typ UDX wg PN-EN 13889

Indeks	**ZAS UDX**

Szakla podłużna UDX klasy 6 z nakrętką i zawleczką, ocynkowana ogniowo. Udźwig (DOR) od 0,75 do 35 t, współczynnik bezpieczeństwa 6:1.

Opis

Szakla podłużna UDX klasy 6 wg RR-C-271 IV A

- Klasa 6 wg RR-C-271 IV A.
- Sworzeń z nakrętką i zawleczką.
- Ocynk ogniowy, sworzeń lakierowany proszkowo na żółto (RAL 1003).
- Współczynnik bezpieczeństwa 6:1.
- Każda sztuka sprawdzona obciążeniem próbnym 2 × DOR.
- Próbki z każdej partii wytrzymują 20 000 cykli obciążenia 1,5 × DOR.
- Temperatura pracy z pełnym DOR: od −20 do +200 °C.
- Cechowanie: DOR, klasa, numer partii, znak producenta, znak CE.

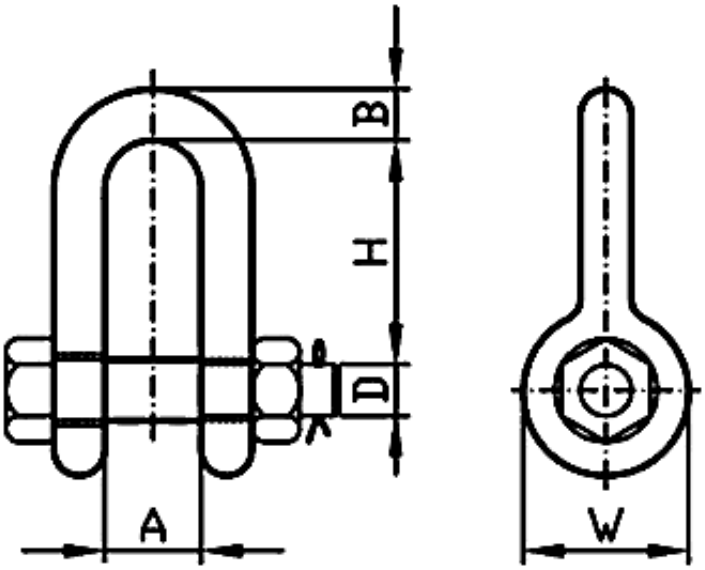

DOR [t]	H [mm]	A [mm]	D [mm]	B [mm]	W [mm]	Masa [kg]
0,75	25,6	12,8	9,7	8	20,5	0,09
1	31,5	16	11	9,7	24,5	0,16
1,5	35,5	18,6	12,6	11,2	26,5	0,2
2	40,2	20,6	15,2	12,7	30	0,34
3,25	50	27	19	17,5	38	0,67
4,75	62	33,5	22	20,6	48,5	1,08

6,5	71	36,6	25	24,6	53	1,75
8,5	79	43	28	27	60,5	2,51
9,5	92	47	32	29	68,3	3,24
12	97	51,6	36	35	76,2	4,9
13,5	107	57	39	35	84	6,23
17	124	64	42	38	92,2	7,41
25	146	73,2	54	53,8	106,4	18
35	169	82,5	56	61	127	25,6

DOR (WLL) – dopuszczalne obciążenie robocze.

Dostępne warianty

DOR[t]: 0,75, 1, 1,5, 2, 3,25, 4,75, 6,5, 8,5, 9,5, 12, 13,5, 17, 25, 35

Cechy produktu

Rodzaj wyrobu	**Szakle**
Klasa	**6**
Przeznaczenie	**Do lin**
Przeznaczenie	**Do łańcuchów**
Rodzaj szakli	**Podłużne**

Dokumenty do pobrania

- SZAKLA INSTRUKCJA UŻYTKOWANIA - Instrukcja użytkowania szakli podłużnych i okrągłych - kliknij na linku (napisany wersalikami) powyżej, lub poniżej (Pliki do pobrania), by pobrać i zapisać plik pdf.

Strona produktu: https://sklep.dzwignice.com/1010-szakle-podluzne-kat-6-typ-udx-wg-pn-en-13889.html