

Szakle podłużne kat. 6 typ UDW wg PN-EN 13889

Indeks	**ZAS UDW**

Szakla podłużna UDW klasy 6 bez zabezpieczenia, z wkręcanym sworzniem, ocynkowana ogniowo. Udźwig (DOR) od 0,5 do 35 t, współczynnik bezpieczeństwa 6:1.

Opis

Szakla podłużna UDW klasy 6 wg RR-C-271 IV A

- Klasa 6 wg RR-C-271 IV A.
- Sworzeń wkręcany, wersja bez zabezpieczenia.
- Ocynk ogniowy, sworzeń lakierowany proszkowo na żółto (RAL 1003).
- Współczynnik bezpieczeństwa 6:1.
- Każda sztuka sprawdzona obciążeniem próbnym 2 × DOR.
- Próbki z każdej partii wytrzymują 20 000 cykli obciążenia 1,5 × DOR.
- Temperatura pracy z pełnym DOR: od −20 do +200 °C.
- Cechowanie: DOR, klasa, numer partii, znak producenta, znak CE.

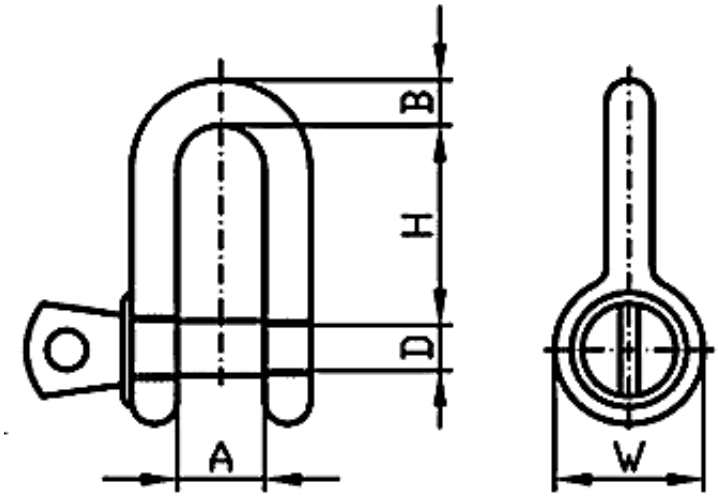

DOR [t]	H [mm]	A [mm]	D [mm]	B [mm]	W [mm]	Masa [kg]
0,5	22	12	7,5	6,5	17	0,05
0,75	25,6	12	9,5	8,4	21,5	0,08
1	31,5	16,8	11,5	10	24,8	0,14
1,5	36,5	18,9	12,8	11,2	26,5	0,18
2	45	19	15,7	13,1	31,2	0,29
3,25	50	25,5	19	16,5	38,5	0,54
4,75	60,5	30,5	22,3	19	46,3	0,89
6,5	72,5	36	25,5	23	54,5	1,48

8,5	79	43	28	26	60,5	2,15
9,5	90	46	29,5	28,7	68,3	3,06
12	97	51,6	35,7	32,7	76,2	4,1
17	121	60,5	39	38	92,2	7,23
25	146	73,2	48	44,5	106,4	12,1
35	169	82,5	56	53	127	19,2

DOR (WLL) – dopuszczalne obciążenie robocze.

Dostępne warianty

Wybierz udźwig: 0,50t, 0,75t, 1,00t, 1,50t, 2,00t, 3,25t, 4,75t, 6,50t, 8,50t, 9,50t, 12,0t, 17,0t, 25,0t, 35,0t, 55,0t

Cechy produktu

Rodzaj wyrobu	**Szakle**
Klasa	**6**
Przeznaczenie	**Do lin**
Przeznaczenie	**Do łańcuchów**
Rodzaj szakli	**Podłużne**

Dokumenty do pobrania

- SZAKLA INSTRUKCJA UŻYTKOWANIA - Instrukcja użytkowania szakli podłużnych i okrągłych - kliknij na linku (napisany wersalikami) powyżej, lub poniżej (Pliki do pobrania), by pobrać i zapisać plik pdf.

Strona produktu: https://sklep.dzwignice.com/1009-szakle-podluzne-kat-6-typ-udw-wg-pn-en-13889.html