

Szakle okrągłe kat. 6 typ UBX wg PN-EN 13889

Indeks	**ZAS UBX**

Szakla okrągła UBX klasy 6 z nakrętką i zawleczką, ocynkowana ogniowo. Udźwig (DOR) od 0,5 do 150 t, współczynnik bezpieczeństwa 6:1.

Opis

Szakla okrągła UBX klasy 6 wg RR-C-271 IV A

- Kabłąk i sworzeń o wysokiej wytrzymałości, ulepszane cieplnie.
- Klasa 6 wg RR-C-271 IV A.
- Sworzeń z nakrętką i zawleczką.
- Ocynk ogniowy, sworzeń lakierowany proszkowo na żółto (RAL 1003).
- Współczynnik bezpieczeństwa 6:1; szakle UBX 120 i UBX 150 mają współczynnik 4:1.
- Każda sztuka sprawdzona obciążeniem próbnym 2 × DOR.
- Próbki z każdej partii wytrzymują 20 000 cykli obciążenia 1,5 × DOR.
- Temperatura pracy z pełnym DOR: od −20 do +200 °C. Powyżej +200 °C DOR maleje: 200–300 °C – 90% DOR, 300–400 °C – 75% DOR.
- Cechowanie: DOR, klasa, numer partii, znak producenta, znak CE.

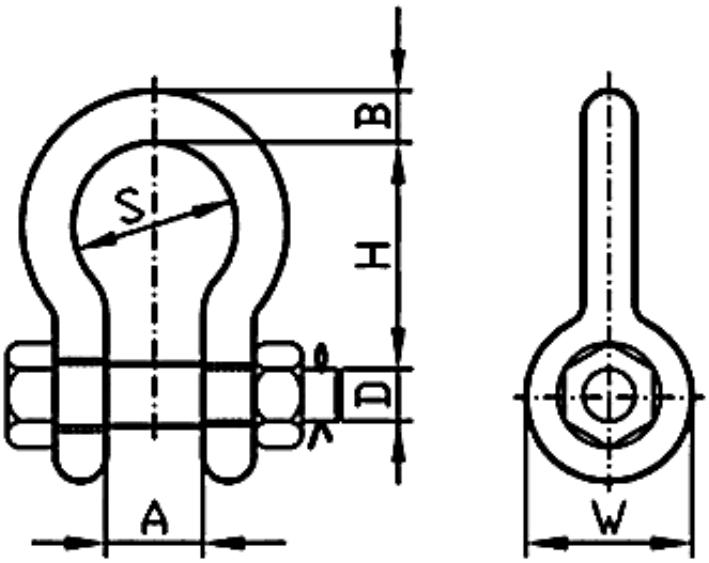

DOR [t]	H [mm]	A [mm]	S [mm]	D [mm]	B [mm]	W [mm]	Masa [kg]
0,5	28	12	19,8	7,5	6,35	15,5	0,05
0,75	30	12,7	21,4	9,6	8	21	0,1
1	35,5	16,8	26,2	11,2	9,7	23	0,15
1,5	43	18	29,5	13	11,2	27	0,21
2	46,6	20,6	33,3	15,6	12,5	32	0,35
3,25	59	25,5	42,3	18,8	16	40	0,67
4,75	71	32	48	22	20,6	46,2	1,05

6,5	85	37	57,5	25,4	23	52	1,63
8,5	96,5	44	67,5	28,5	27,8	60,5	2,43
9,5	108	46	74	30	31,7	68,3	3,75
12	119	52	82,6	36	33,5	74,5	4,7
13,5	134	56	91	39	36	84	6,3
17	144	61	96,6	42	39	92,2	8,3
25	177	70	125	50	50	108	14,5
35	200	82,5	140	55	50	120	18,5
42,5	230	90	135	64	58	135	28,5
55	245	105	170	70	70	150	39
85	315	135	200	85	77	163	64
120	365	135	230	105	91	210	111
150	360	145	255	107	116	220	138

DOR (WLL) – dopuszczalne obciążenie robocze.

Dostępne warianty

DOR[t]: 0,5, 0,75, 1, 1,5, 2, 3,25, 4,75, 6,5, 8,5, 9,5, 12, 13,5, 17, 25, 35, 42,5, 55, 85, 120, 150

Cechy produktu

Rodzaj wyrobu	**Szakle**
Klasa	**6**
Przeznaczenie	**Do lin**
Przeznaczenie	**Do łańcuchów**
Rodzaj szakli	**Okrągłe**

Dokumenty do pobrania

- SZAKLA INSTRUKCJA UŻYTKOWANIA - Instrukcja użytkowania szakli podłużnych i okrągłych - kliknij na linku (napisany wersalikami) powyżej, lub poniżej (Pliki do pobrania), by pobrać i zapisać plik pdf.

Strona produktu: https://sklep.dzwignice.com/1008-szakle-okragle-kat-6-typ-ubx-wg-pn-en-13889.html