

Trawers TR A-M 20,0t

Indeks	**ZT TRA-M200.0**

Trawers o udźwigu WLL=20 000kg i stałej długości. Belka trawersowa zakończona hakami i podczepiana na uchu haka. Długości belki trawersowej podano w tabeli.

Opis

Trawersa skręcana TR A-M o udźwigu 20,0t

- Trawersa bez regulacji długości

- Belka trawersowa do transportu długich ładunków i innych.
- Sposób podczepienia trawersy - centralne ucho.
- Sposób podczepienia ładunku - dwa haki klasy 8 na końcach trawersy.
- Haki obrotowe łożyskowane
- Spełnia przepisy Dyrektywy Maszynowej Rady Unii Europejskiej: 2006/42/WE
- Wykonana wg. zharmonizowanej normy : PN-EN 13155
- Cechowanie: znak wytwórcy, znak CE, udźwig, numer fabryczny, rok produkcji.

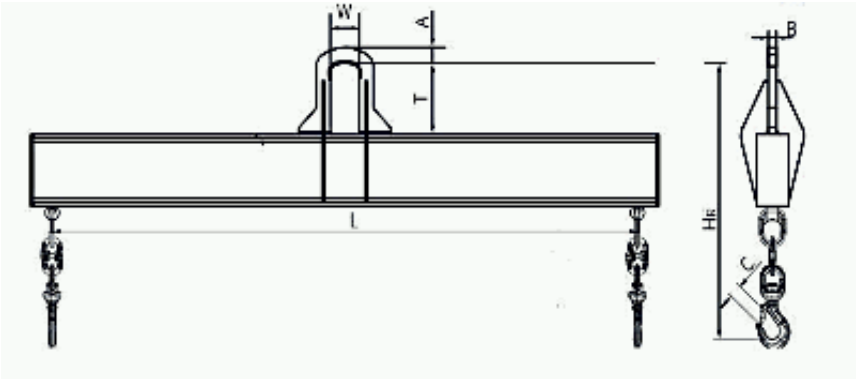

Długość trawersy L [m]	A [mm]	B [mm]	C [mm]	T [mm]	W [mm]	HR [mm]	Masa kg
1,0	80	45	45	330	150	1010	170
1,5	80	45	45	330	150	1030	225
2,0	80	45	45	330	150	1050	290
2,5	80	45	45	330	150	1070	360
3,0	80	45	45	330	150	1070	410
3,5	80	45	45	330	150	1090	510
4,0	80	45	45	330	150	1110	610
4,5	80	45	45	330	150	1110	675
5,0	80	45	45	330	150	1130	780
5,5	80	45	45	330	150	1150	900
6,0	80	45	45	330	150	1190	1050
7,0	80	45	45	330	150	1240	1350

8,0	80	45	45	330	150	1290	1700

Trawers spełnia wymagania Dyrektywy Maszynowej.

Istnieje możliwość:

- wykonania większej ilości punktów,
- wykonania dodatkowego punktu pod centralnym uchem,

Dostępne warianty

Długośćtrawersy L[m]: 1,0, 1,5, 2,0, 2,5, 3,0, 3,5, 4,0, 4,5, 5,0, 5,5, 6,0, 7,0, 8,0

Dokumenty do pobrania

- TRAWERSY INSTRUKCJA UŻYTKOWANIA - Instrukcja użytkowania trawersy - kliknij na linku (napisany wersalikami) powyżej, lub poniżej (Pliki do pobrania), by pobrać i zapisać plik pdf z instrukcją.

Strona produktu: https://sklep.dzwignice.com/1006-trawers-tr-a-m-200t.html