

Trawers TR A-M 15,0t

Indeks	**ZT TRA-M150.0**

Trawers o udźwigu WLL=15 000kg i stałej długości. Belka trawersowa zakończona hakami i podczepiana na uchu haka. Długości belki trawersowej podano w tabeli.

Opis

Trawersa skręcana TR A-M o udźwigu 15,0t

- Trawersa bez regulacji długości

- Belka trawersowa do transportu długich ładunków i innych.
- Sposób podczepienia trawersy - centralne ucho.
- Sposób podczepienia ładunku - dwa haki klasy 8 na końcach trawersy.
- Haki obrotowe łożyskowane
- Spełnia przepisy Dyrektywy Maszynowej Rady Unii Europejskiej: 2006/42/WE
- Wykonana wg. zharmonizowanej normy : PN-EN 13155
- Cechowanie: znak wytwórcy, znak CE, udźwig, numer fabryczny, rok produkcji.

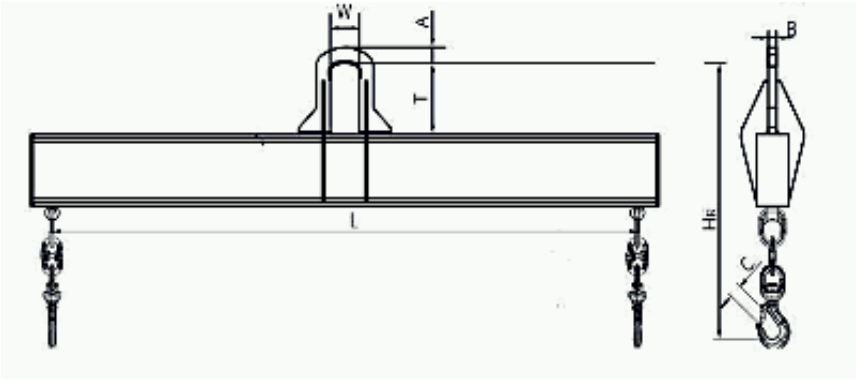

Długość trawersy L [m]	A [mm]	B [mm]	C [mm]	T [mm]	W [mm]	HR [mm]	Masa kg
1,0	70	45	48	270	130	866	110
1,5	70	45	48	270	130	886	170
2,0	70	45	48	270	130	886	205
2,5	70	45	48	270	130	906	300
3,0	70	45	48	270	130	926	380
3,5	70	45	48	270	130	926	430
4,0	70	45	48	270	130	946	510
4,5	70	45	48	270	130	966	620
5,0	70	45	48	270	130	966	680
5,5	70	45	48	270	130	986	800
6,0	70	45	48	270	130	986	865
7,0	70	45	48	270	130	1026	1100

8,0	70	45	48	270	130	1066	1400

Trawers spełnia wymagania Dyrektywy Maszynowej.

Istnieje możliwość:

- wykonania większej ilości punktów,
- wykonania dodatkowego punktu pod centralnym uchem,

Dostępne warianty

Długośćtrawersy L[m]: 1,0, 1,5, 2,0, 2,5, 3,0, 3,5, 4,0, 4,5, 5,0, 5,5, 6,0, 7,0, 8,0

Dokumenty do pobrania

- TRAWERSY INSTRUKCJA UŻYTKOWANIA - Instrukcja użytkowania trawersy - kliknij na linku (napisany wersalikami) powyżej, lub poniżej (Pliki do pobrania), by pobrać i zapisać plik pdf z instrukcją.

Strona produktu: https://sklep.dzwignice.com/1005-trawers-tr-a-m-150t.html