

Trawers TR A-M 10,0t

Indeks	**ZT TRA-M100.0**

Trawers o udźwigu WLL=10 000kg i stałej długości. Belka trawersowa zakończona hakami i podczepiana na uchu haka. Długości belki trawersowej podano w tabeli.

Opis

Trawersa skręcana TR A-M o udźwigu 10,0t

- Trawersa bez regulacji długości

- Belka trawersowa do transportu długich ładunków i innych.
- Sposób podczepienia trawersy - centralne ucho.
- Sposób podczepienia ładunku - dwa haki klasy 8 na końcach trawersy.
- Haki obrotowe łożyskowane
- Spełnia przepisy Dyrektywy Maszynowej Rady Unii Europejskiej: 2006/42/WE
- Wykonana wg. zharmonizowanej normy : PN-EN 13155
- Cechowanie: znak wytwórcy, znak CE, udźwig, numer fabryczny, rok produkcji.

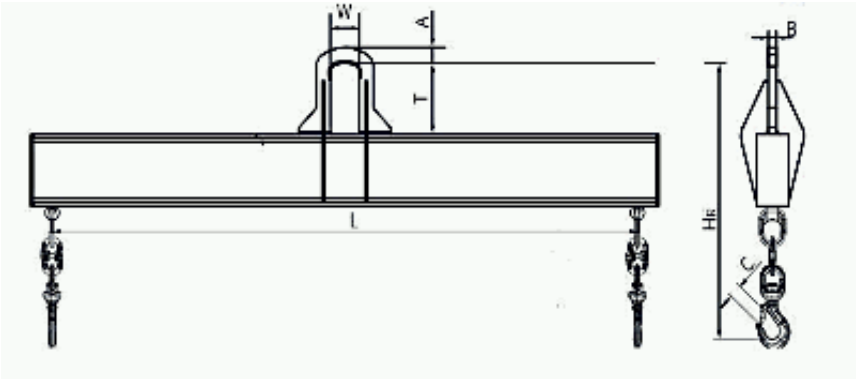

Długość trawersy L [m]	A [mm]	B [mm]	C [mm]	T [mm]	W [mm]	HR [mm]	Masa kg
1,0	60	35	34	250	120	744	80
1,5	60	35	34	250	120	764	130
2,0	60	35	34	250	120	784	180
2,5	60	35	34	250	120	784	210
3,0	60	35	34	250	120	804	285
3,5	60	35	34	250	120	804	320
4,0	60	35	34	250	120	824	420
4,5	60	35	34	250	120	844	500
5,0	60	35	34	250	120	844	550
5,5	60	35	34	250	120	864	660
6,0	60	35	34	250	120	864	710
7,0	60	35	34	250	120	884	950

8,0	60	35	34	250	120	904	1200

Trawers spełnia wymagania Dyrektywy Maszynowej.

Istnieje możliwość:

- wykonania większej ilości punktów,
- wykonania dodatkowego punktu pod centralnym uchem,

Dostępne warianty

Długośćtrawersy L[m]: 1,0, 1,5, 2,0, 2,5, 3,0, 3,5, 4,0, 4,5, 5,0, 5,5, 6,0, 7,0, 8,0

Dokumenty do pobrania

- TRAWERSY INSTRUKCJA UŻYTKOWANIA - Instrukcja użytkowania trawersy - kliknij na linku (napisany wersalikami) powyżej, lub poniżej (Pliki do pobrania), by pobrać i zapisać plik pdf z instrukcją.

Strona produktu: https://sklep.dzwignice.com/1004-trawers-tr-a-m-100t.html