

Trawers TR A-M 7,5t

Indeks	**ZT TRA-M075.0**

Trawers o udźwigu WLL=7500kg i stałej długości. Belka trawersowa zakończona hakami i podczepiana na uchu haka. Długości belki trawersowej podano w tabeli.

Opis

Trawersa skręcana TR A-M o udźwigu 7,5t

- Trawersa bez regulacji długości

- Belka trawersowa do transportu długich ładunków i innych.
- Sposób podczepienia trawersy - centralne ucho.
- Sposób podczepienia ładunku - dwa haki klasy 8 na końcach trawersy.
- Haki obrotowe łożyskowane
- Spełnia przepisy Dyrektywy Maszynowej Rady Unii Europejskiej: 2006/42/WE
- Wykonana wg. zharmonizowanej normy : PN-EN 13155
- Cechowanie: znak wytwórcy, znak CE, udźwig, numer fabryczny, rok produkcji.

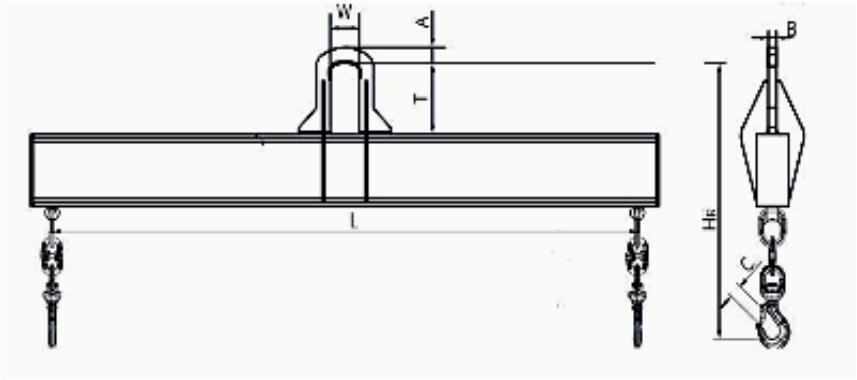

Długość trawersy L [m]	A [mm]	B [mm]	C [mm]	T [mm]	W [mm]	HR [mm]	Masa kg
1,0	55	30	34	220	110	754	55
1,5	55	30	34	220	110	714	100
2,0	55	30	34	220	110	734	145
2,5	55	30	34	220	110	734	175
3,0	55	30	34	220	110	754	240
3,5	55	30	34	220	110	754	270
4,0	55	30	34	220	110	774	350
4,5	55	30	34	220	110	774	385
5,0	55	30	34	220	110	794	490
5,5	55	30	34	220	110	794	535
6,0	55	30	34	220	110	814	650
7,0	55	30	34	220	110	834	820

8,0	55	30	34	220	110	854	1100

Trawers spełnia wymagania Dyrektywy Maszynowej.

Istnieje możliwość:

- wykonania większej ilości punktów,
- wykonania dodatkowego punktu pod centralnym uchem,

Dostępne warianty

Długośćtrawersy L[m]: 1,0, 1,5, 2,0, 2,5, 3,0, 3,5, 4,0, 4,5, 5,0, 5,5, 6,0, 7,0, 8,0

Dokumenty do pobrania

- TRAWERSY INSTRUKCJA UŻYTKOWANIA - Instrukcja użytkowania trawersy - kliknij na linku (napisany wersalikami) powyżej, lub poniżej (Pliki do pobrania), by pobrać i zapisać plik pdf z instrukcją.

Strona produktu: https://sklep.dzwignice.com/1003-trawers-tr-a-m-75t.html