

Trawers TR A-M 5t

Indeks	**ZT TRA-M050.0**

Trawers o udźwigu WLL=5000kg i stałej długości. Belka trawersowa zakończona hakami i podczepiana na uchu haka. Długości belki trawersowej podano w tabeli.

Opis

Trawersa skręcana TR A-M o udźwigu 5,0t

- Trawersa bez regulacji długości

- Belka trawersowa do transportu długich ładunków i innych.
- Sposób podczepienia trawersy - centralne ucho.
- Sposób podczepienia ładunku - dwa haki klasy 8 na końcach trawersy.
- Haki obrotowe łożyskowane
- Spełnia przepisy Dyrektywy Maszynowej Rady Unii Europejskiej: 2006/42/WE
- Wykonana wg. zharmonizowanej normy : PN-EN 13155
- Cechowanie: znak wytwórcy, znak CE, udźwig, numer fabryczny, rok produkcji.

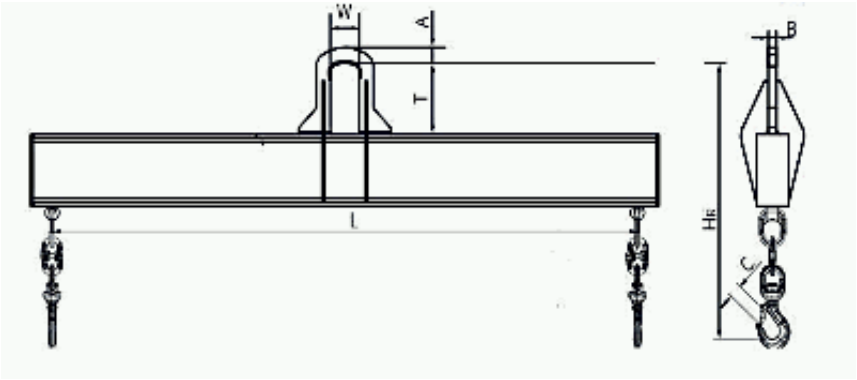

Długość trawersy L [m]	A [mm]	B [mm]	C [mm]	T [mm]	W [mm]	HR [mm]	Masa kg
1,0	45	25	33	200	100	621	45
1,5	25	33	200	100	100	661	65
2,0	45	25	33	200	100	601	100
2,5	45	25	33	200	100	621	140
3,0	45	25	33	200	100	621	165
3,5	45	25	33	200	100	641	225
4,0	45	25	33	200	100	641	255
4,5	45	25	33	200	100	661	330
5,0	45	25	33	200	100	661	360
5,5	45	25	33	200	100	681	460
6,0	45	25	33	200	100	681	495
7,0	45	25	33	200	100	701	650

8,0	45	25	33	200	100	721	830

Trawers spełnia wymagania Dyrektywy Maszynowej.

Istnieje możliwość:

- wykonania większej ilości punktów,
- wykonania dodatkowego punktu pod centralnym uchem,

Dostępne warianty

Długośćtrawersy L[m]: 1,0, 1,5, 2,0, 2,5, 3,0, 3,5, 4,0, 4,5, 5,0, 5,5, 6,0, 7,0, 8,0

Dokumenty do pobrania

- TRAWERSY INSTRUKCJA UŻYTKOWANIA - Instrukcja użytkowania trawersy - kliknij na linku (napisany wersalikami) powyżej, lub poniżej (Pliki do pobrania), by pobrać i zapisać plik pdf z instrukcją.

Strona produktu: https://sklep.dzwignice.com/1002-trawers-tr-a-m-5t.html